KALDEWEI

ESR BODENEBEN | ESR FLOOR-LEVEL | ESR PLAIN-PIED
ESR A FILO DEL PAVIMENTO | ESR ENRASADO

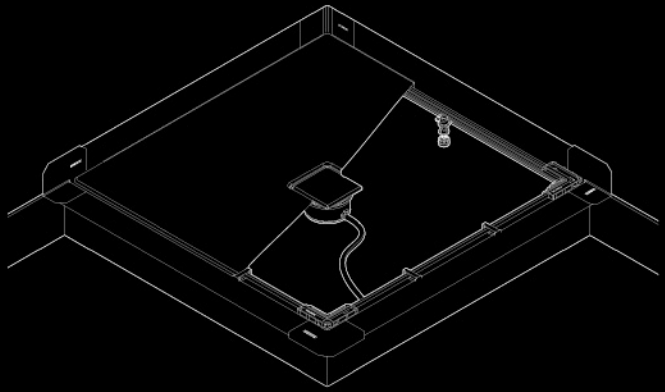

2

DE Montageanleitung | **EN** Installation instructions

NL Montagehandleiding | **FR** Instructions de montage | **IT** Istruzioni di montaggio
ES Instrucciones de montaje | **PT** Instruções de montagem | **DA** Monteringsvejledning
NO Monteringsanvisning | **SV** Monteringsanvisning | **FI** Asennusohje | **ET** Paigaldusjuhis
LV Montāžas instrukcija | **LT** Montavimo instrukcija | **PL** Instrukcja montażu | **CS** Návod k montáži
RU Инструкция по монтажу | **UK** Інструкція з монтажу | **SK** Návod na montáž | **HU** Összeszerelési utasítás | **RO** Instrucţiuni de montare | **SL** Navodila za montažo | **HR** Upute za montažu
BG Ръководство за монтаж | **EL** Οδηγίες συναρμολόγησης | **TR** Montaj talimatı | **AR** دليل التركيب
ZH 安装说明书 | **JA** 設置説明書 | **KO** 조립설명서 | **ID** Petunjuk perakitan | **TH** คำแนะนำในการติดตั้ง
VI Hướng dẫn lắp ráp | **HI** स्थापना निर्देष

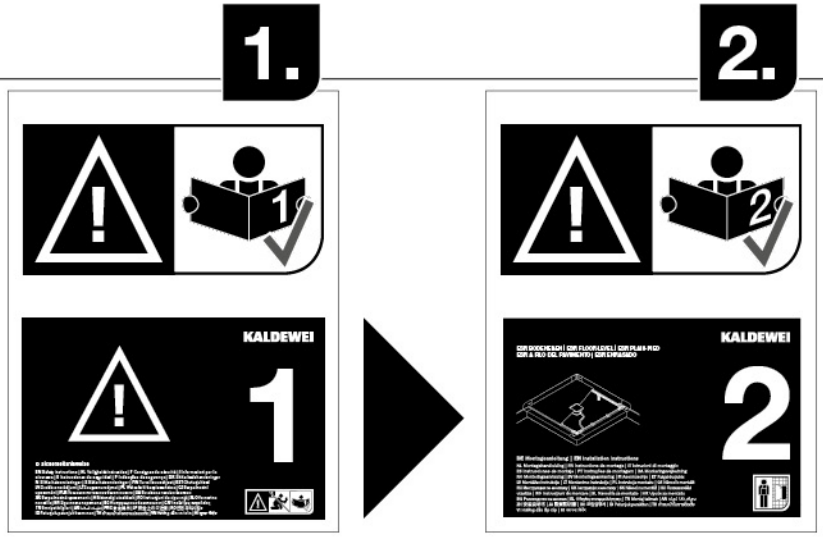

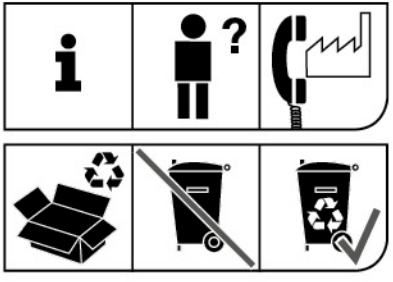

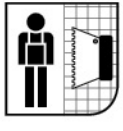

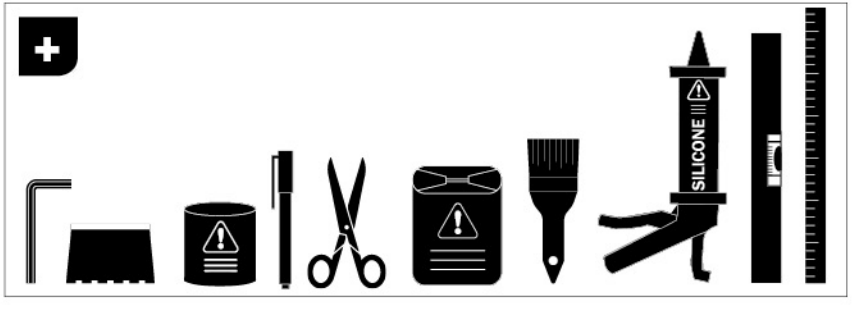

DIN 18 534

ESR BODENEBEN

							1240 mm	940 mm							
≤ 900 mm / ≤ 900 mm	4	4	2	4	-	4	-	3	6	1	**4**	**1**	**2**	**4**	1
≤ 900 mm / 1000 - 1200 mm	6	6	2	4	-	4	3	-	6	1	**4**	**1**	**2**	**4**	1
1000 - 1200 mm / 1000 - 1200 mm	8	8	2	4	-	4	3	-	6	1	**4**	**1**	**2**	**4**	1
≤ 900 mm / 1300 - 1500 mm	6	6	2	4	2	4	2	2	8	1	**4**	**1**	**2**	**4**	1

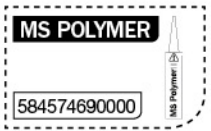

Inch = mm x 0,0394

ESR BODENEBEN

							1240 mm	940 mm							
1000 - 1200 mm / 1300 - 1500 mm	8	8	2	4	2	4	2	2	8	1	**4**	**1**	**2**	**4**	1
≤ 900 mm / 1600 - 1800 mm	8	8	2	4	4	4	2	2	8	1	**4**	**1**	**2**	**4**	1
1000 - 1200 mm / 1600 - 1800 mm	10	10	2	4	4	4	2	2	8	1	**4**	**1**	**2**	**4**	1
1500 mm / 1500 mm	8	8	2	4	4	4	4	-	9	1	**4**	**1**	**2**	**4**	1

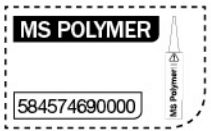

Inch = mm x 0,0394

287.839

3. – 13.

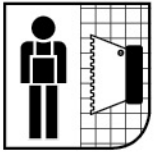

287.981

14. – 54.

287.839

55. – 71.

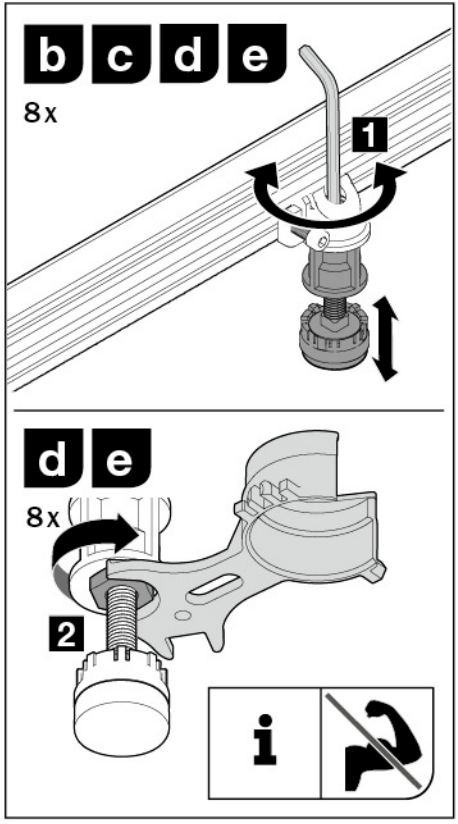
b c d e
8x
1
d e
8x
2
i

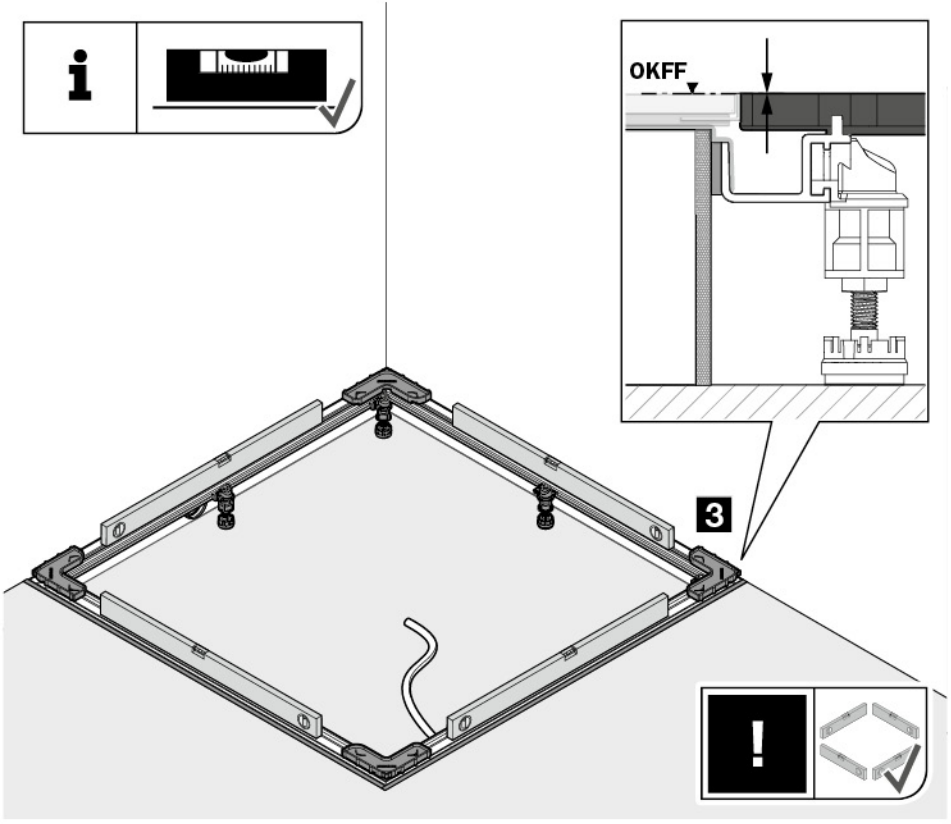
i
OKFF
3
!

i	$X_1 = X - 20\ mm - 20\ mm$

i	$Y_1 = Y - 20\ mm - 20\ mm$

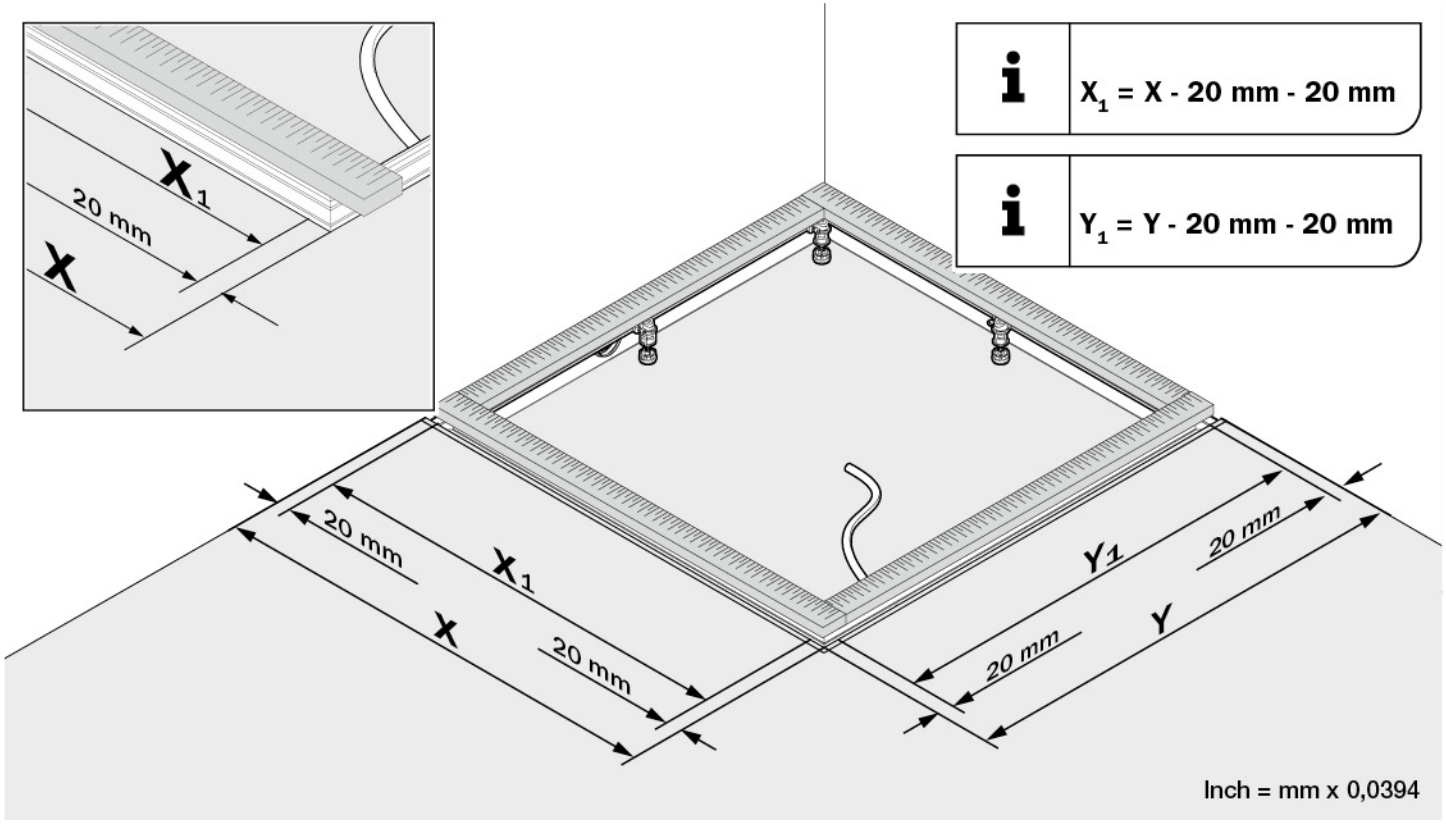

Inch = mm x 0,0394

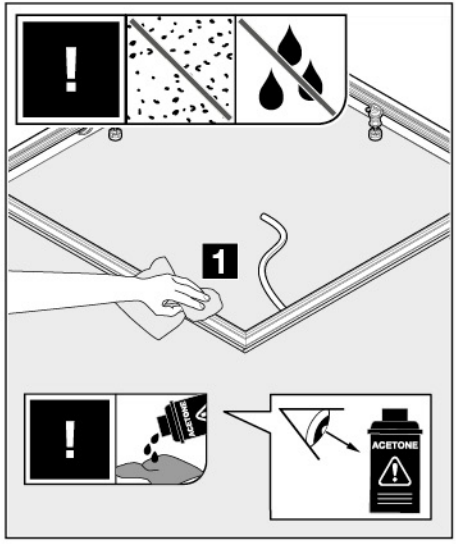
1
ACETONE

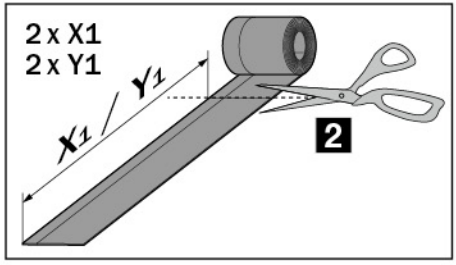
2 x X1
2 x Y1
X1 / Y1
2

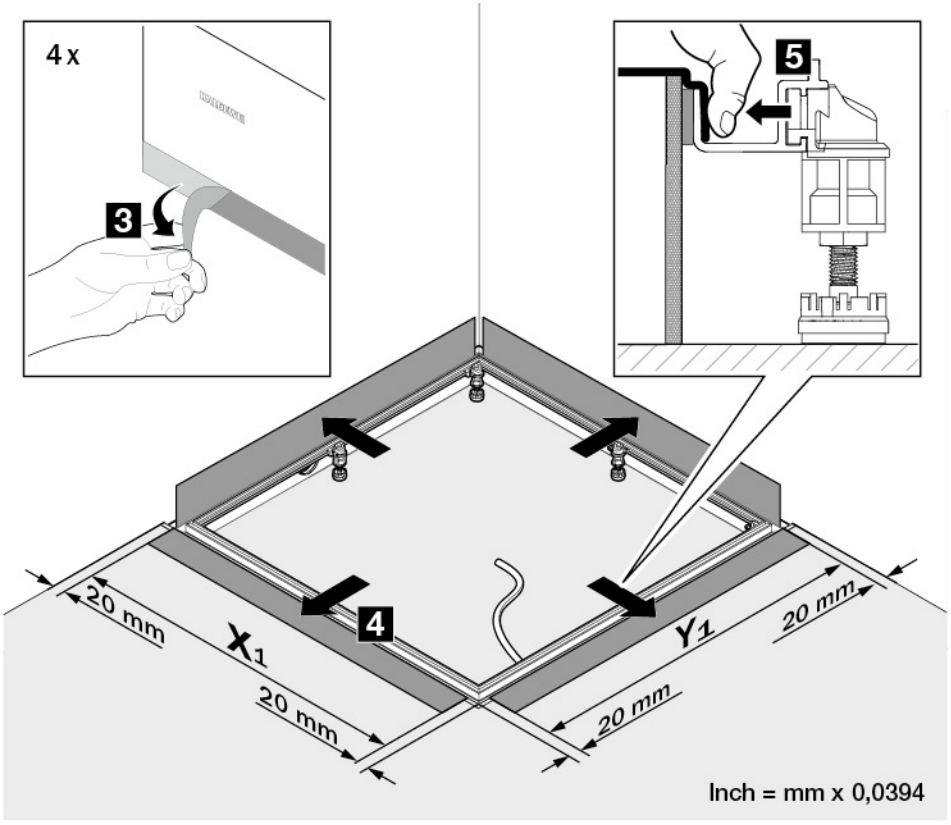
4 x
3
5
4
20 mm
X1
20 mm
Y1
20 mm
20 mm
Inch = mm x 0,0394

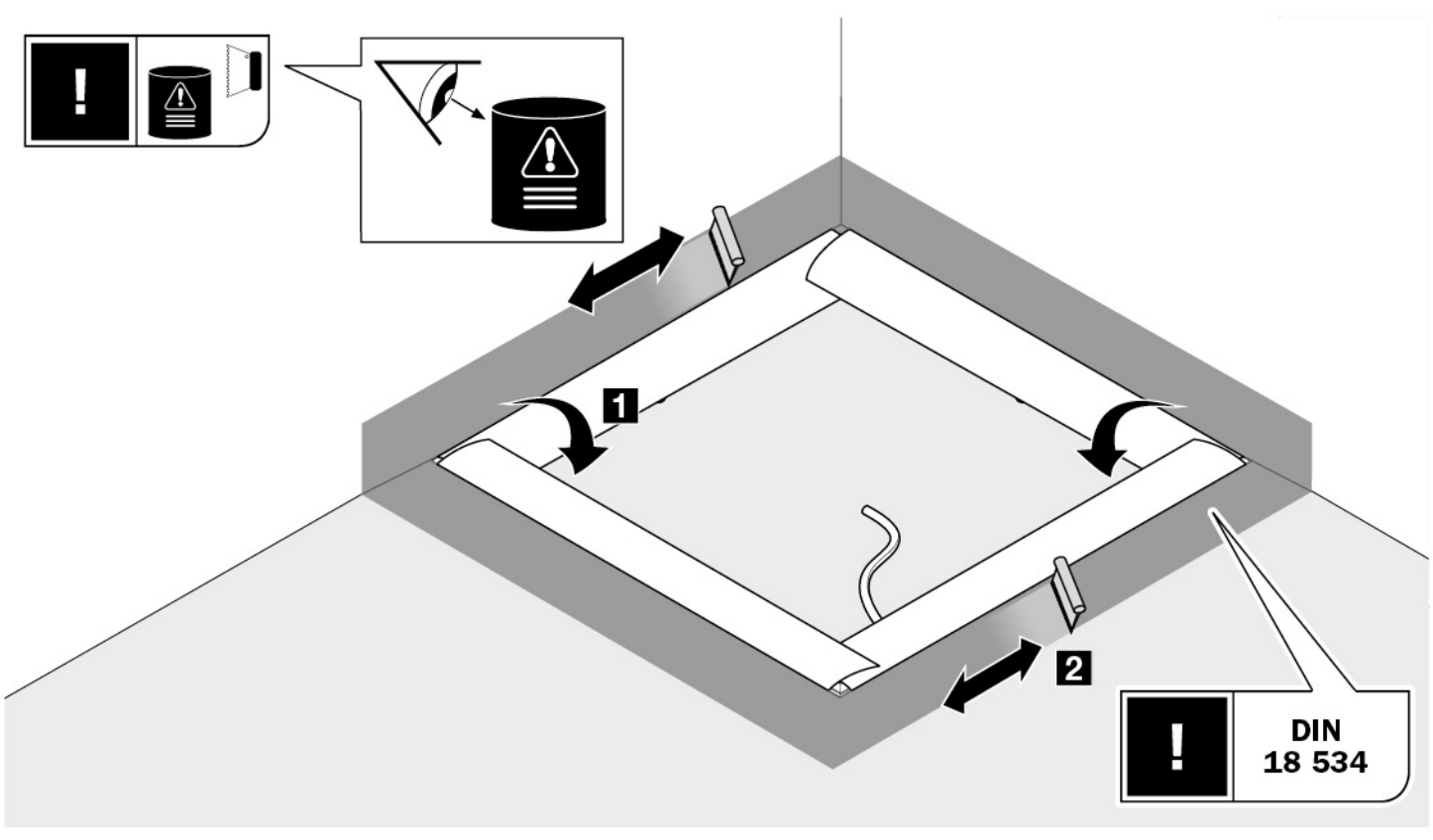
1
2
DIN
18 534

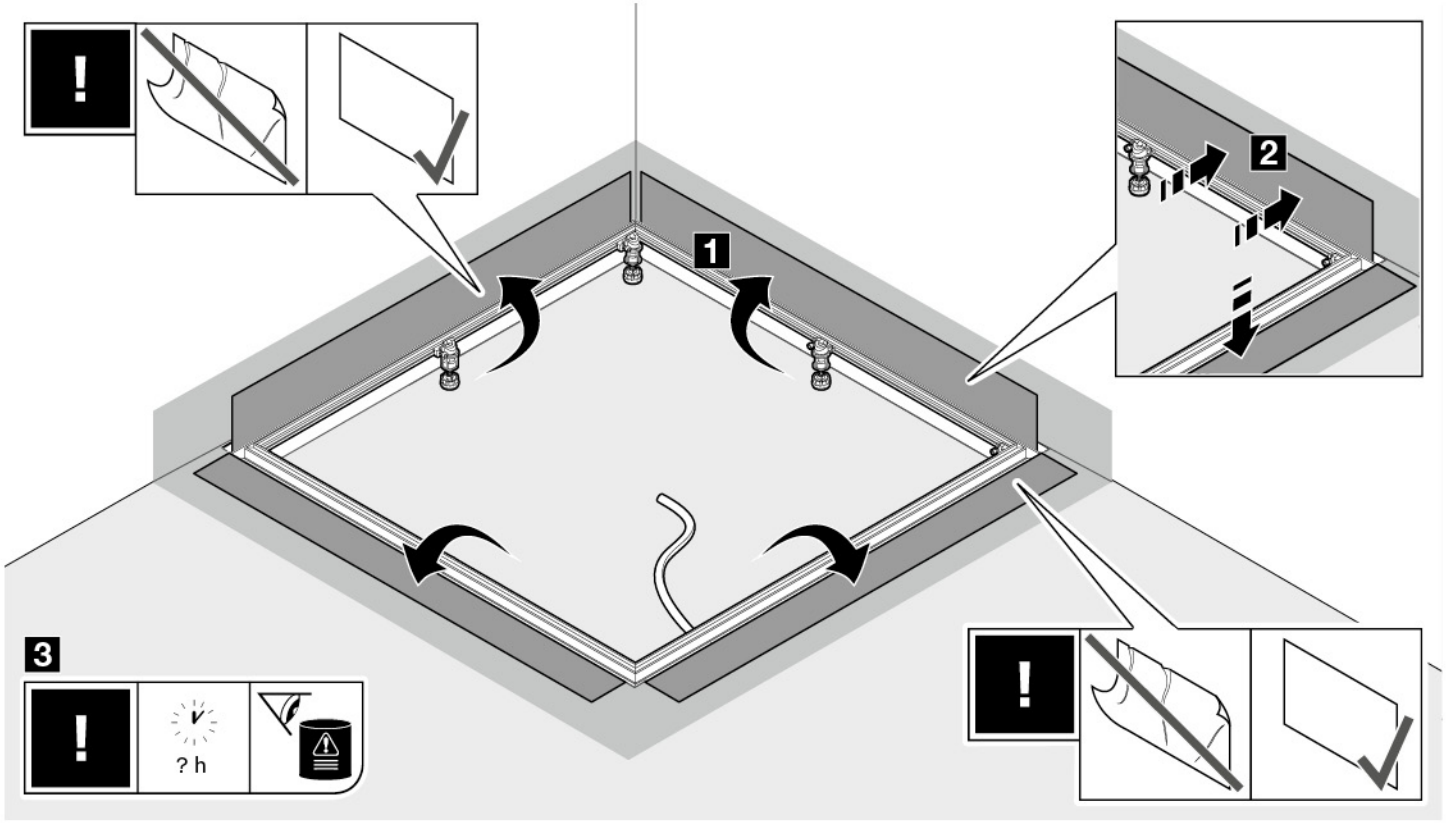
1
2
3
? h

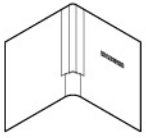

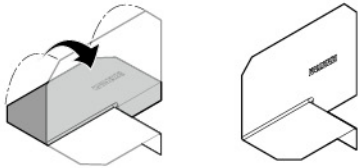

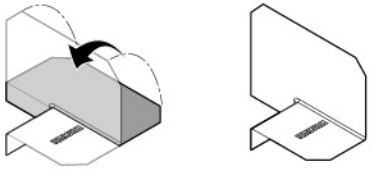

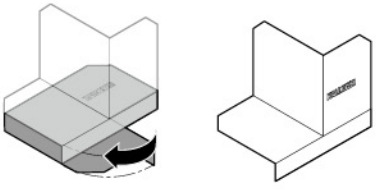

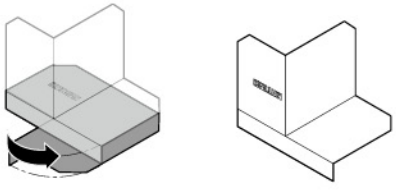

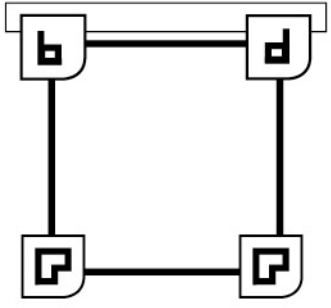

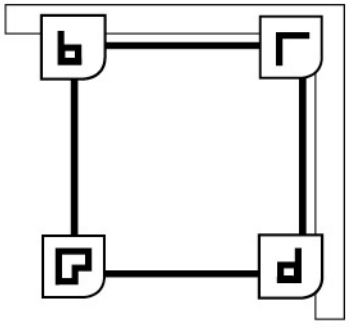

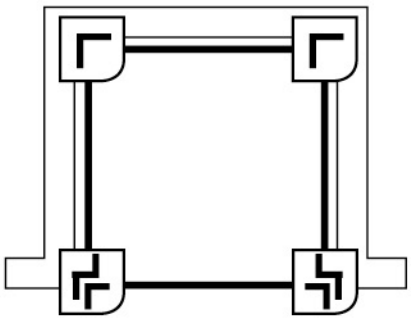

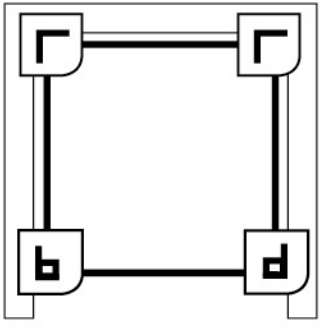

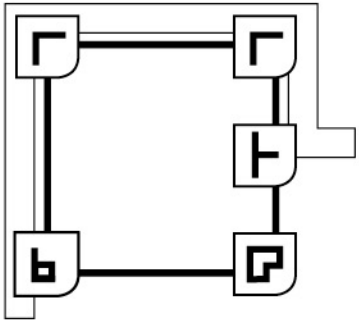

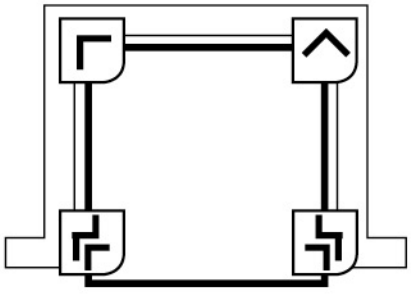

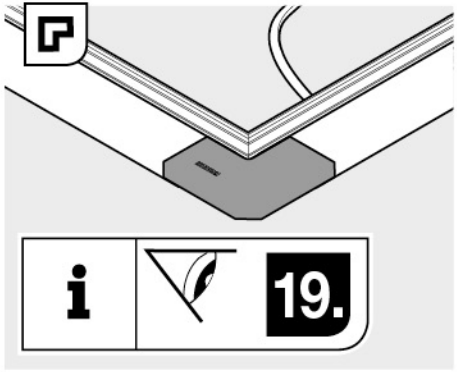
19.

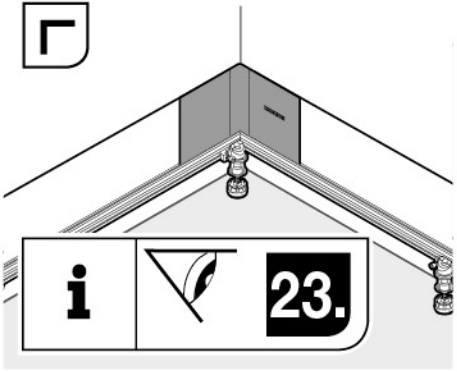
23.

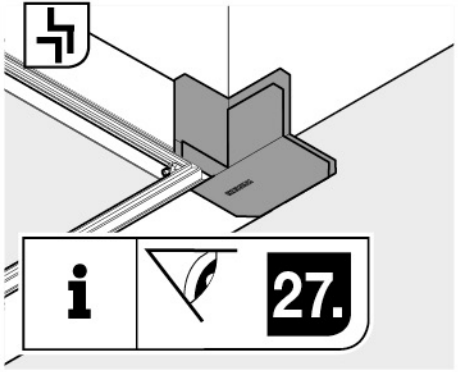
27.

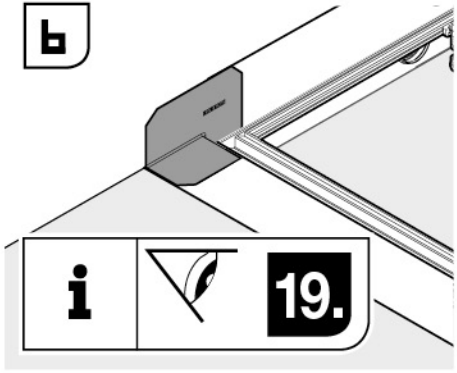
19.

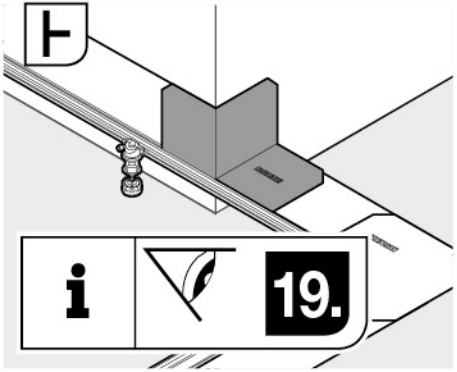
19.

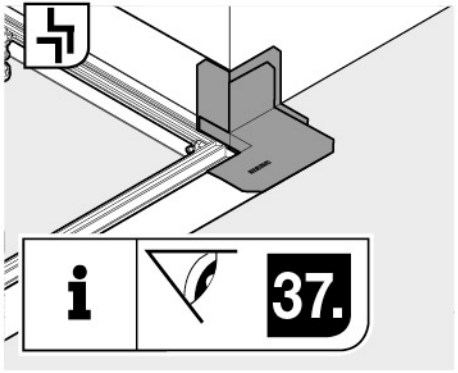
37.

I

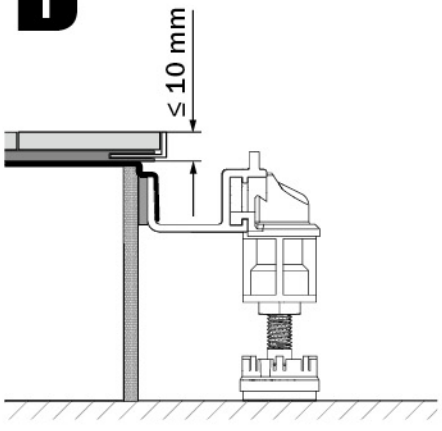

Inch = mm x 0,0394

II

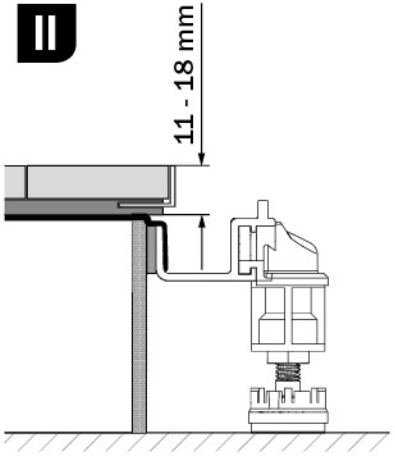

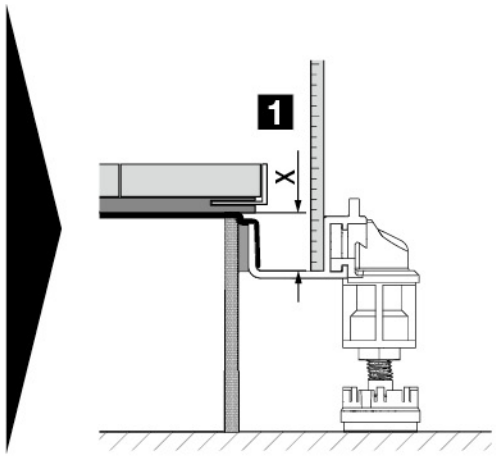

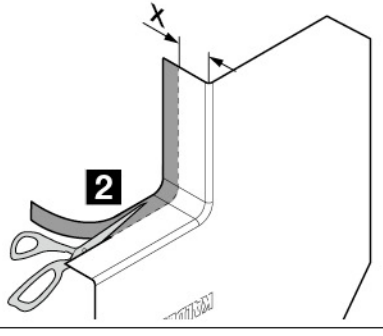

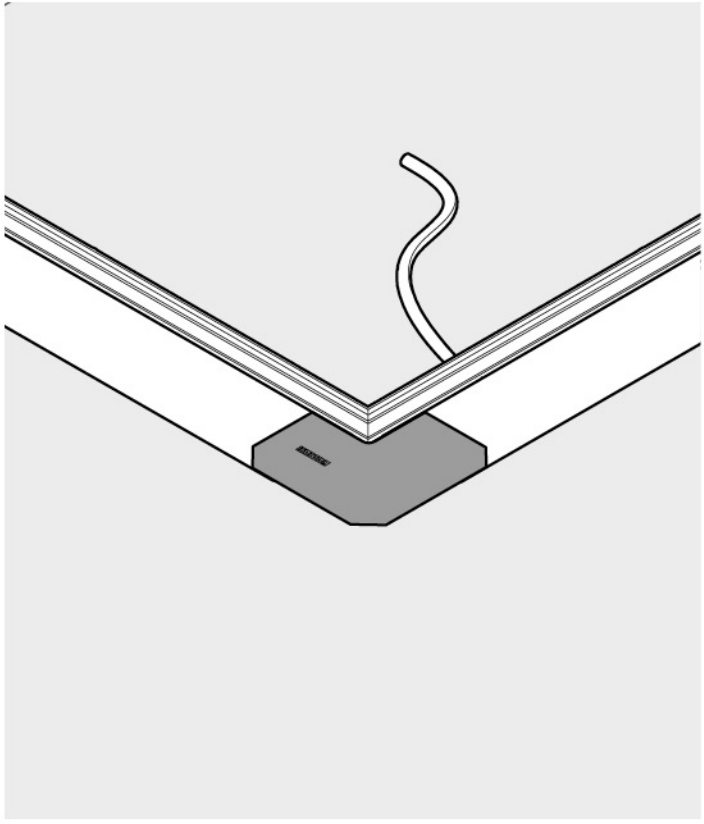

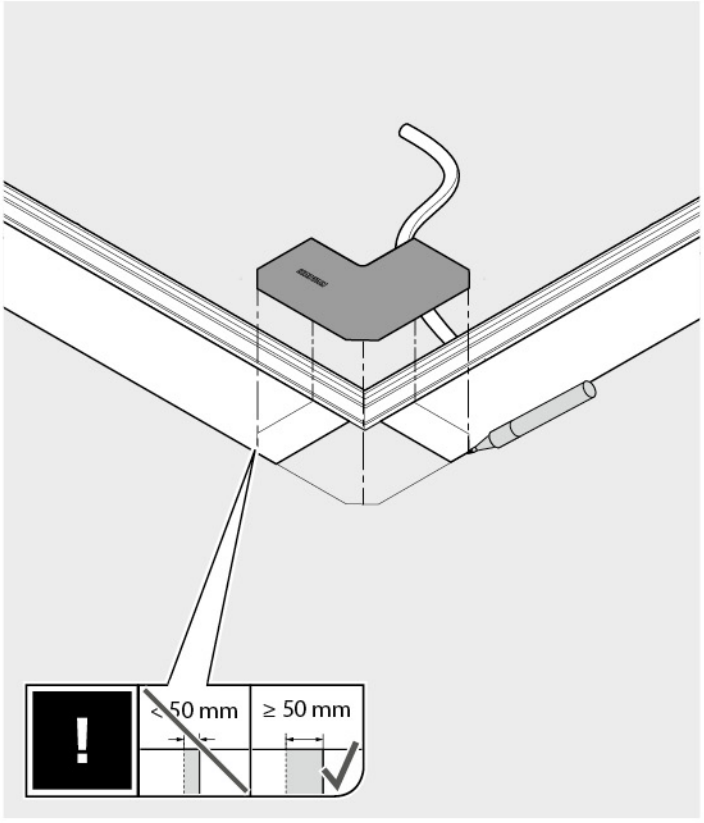
!
< 50 mm
≥ 50 mm

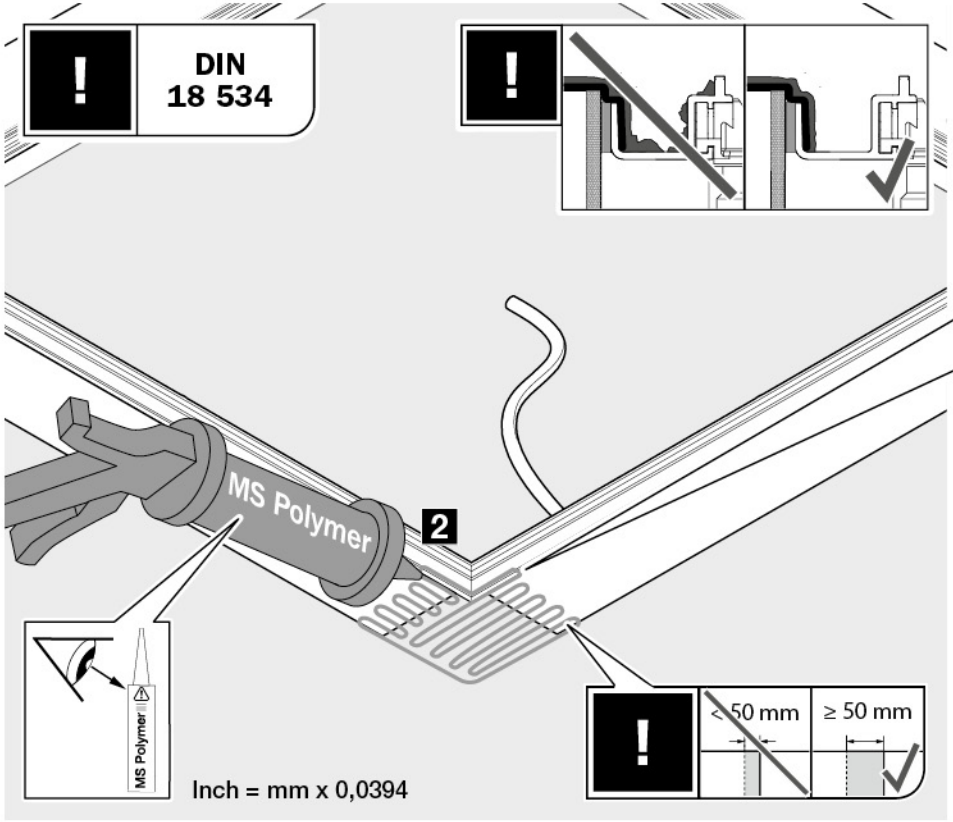
!
DIN
18 534
!
MS Polymer
2
MS Polymer
Inch = mm x 0,0394
!
< 50 mm
≥ 50 mm

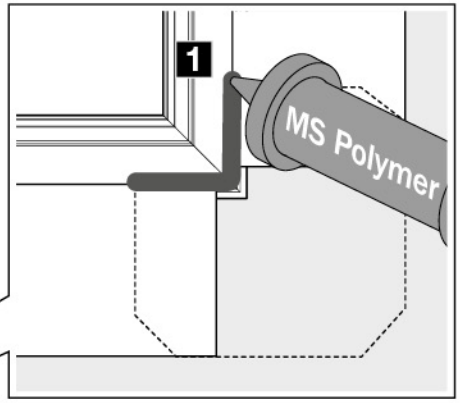
1
MS Polymer

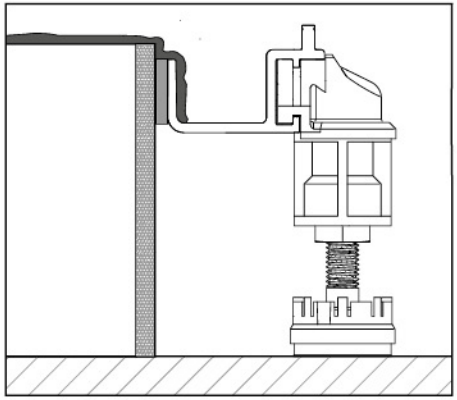

21.

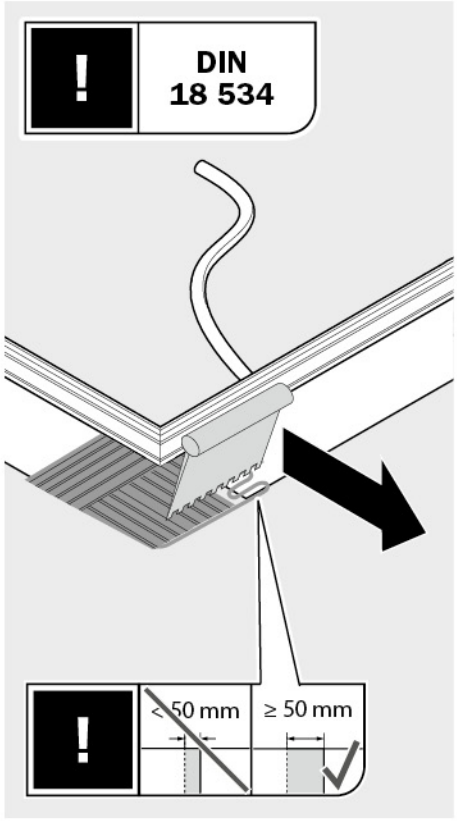

22.

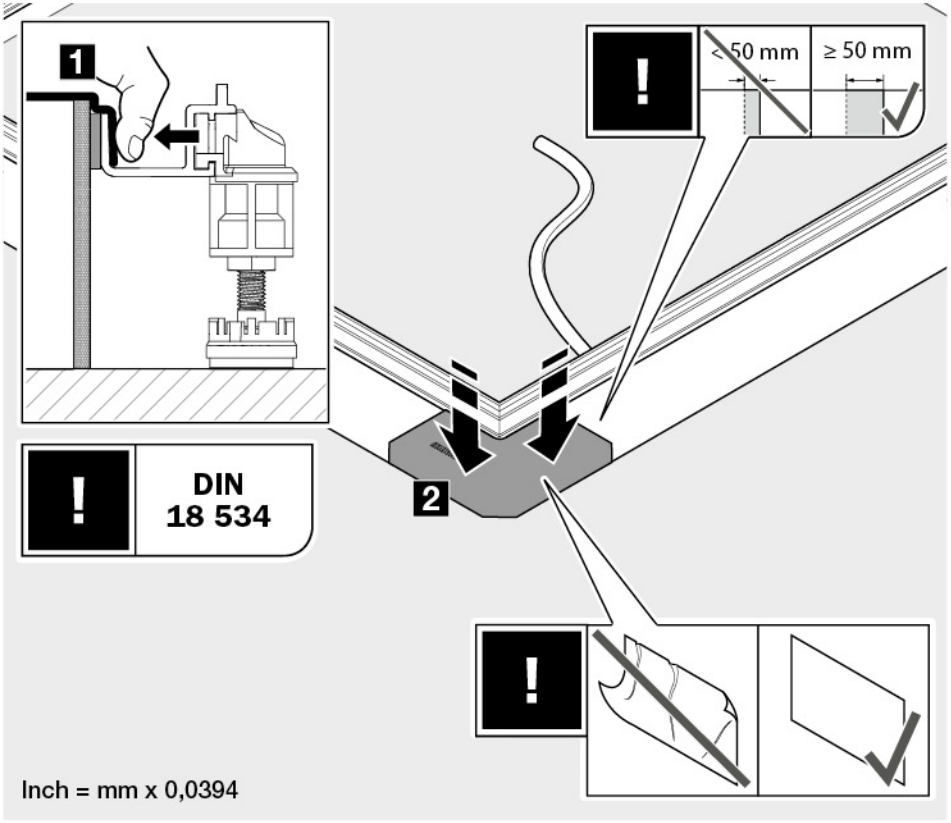

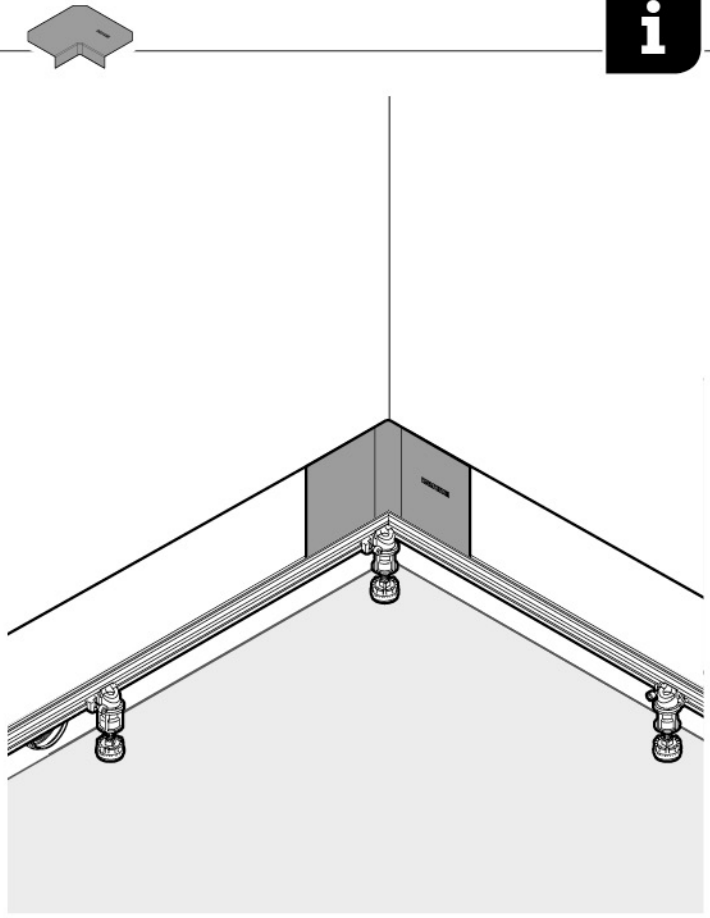

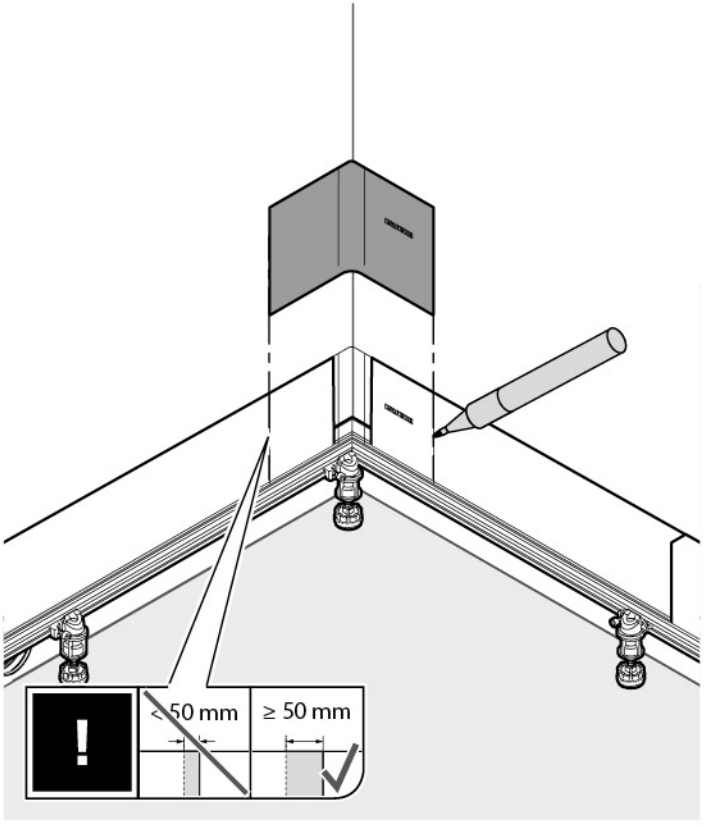
!
< 50 mm
≥ 50 mm

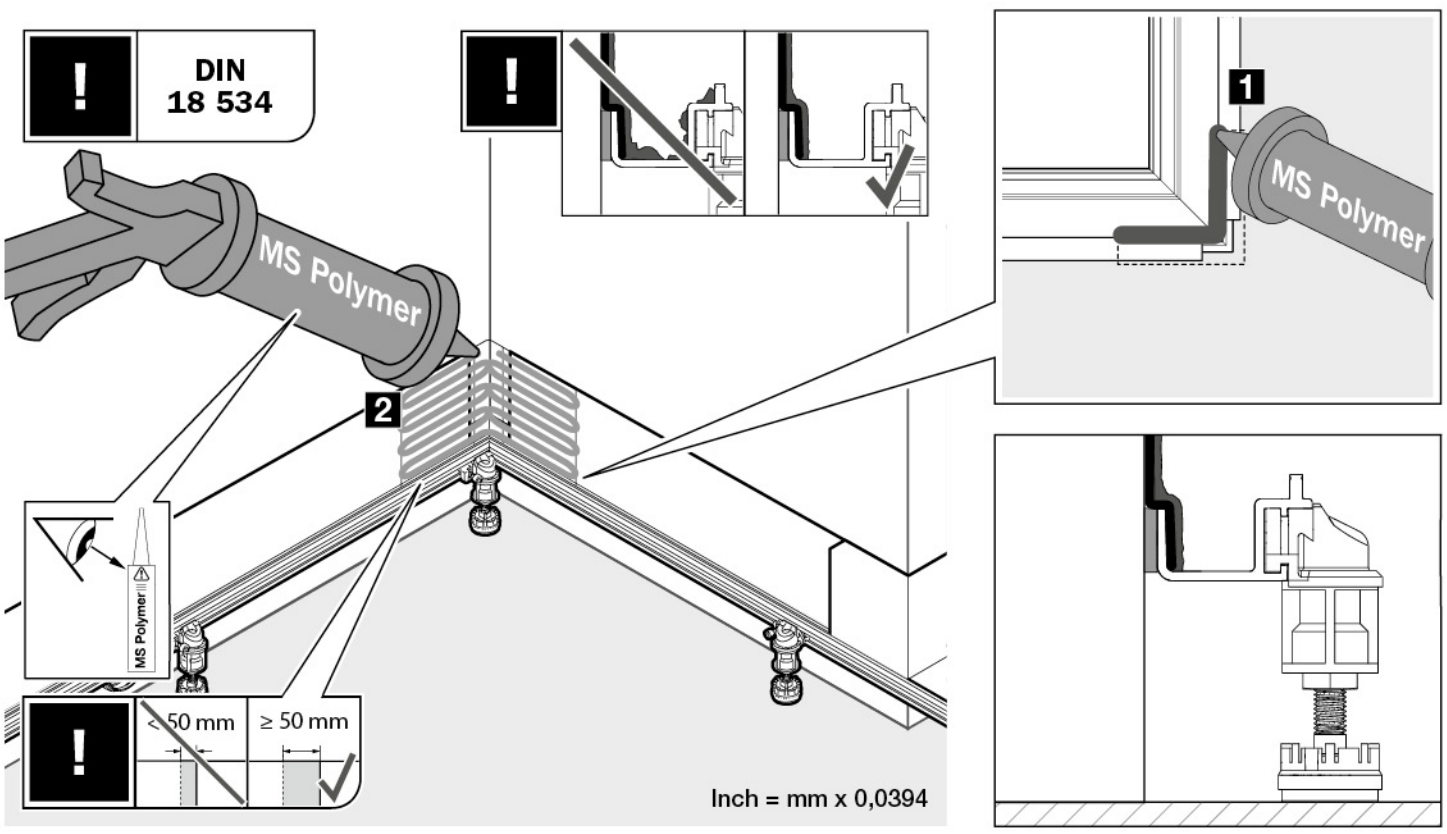
DIN
18 534
MS Polymer
2
MS Polymer
< 50 mm
≥ 50 mm
Inch = mm x 0,0394
1
MS Polymer

25.

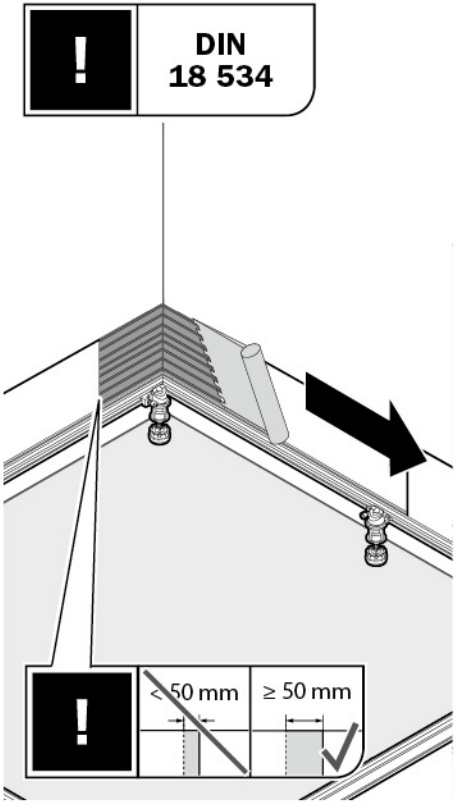

!
DIN
18 534
!
< 50 mm
≥ 50 mm

26.

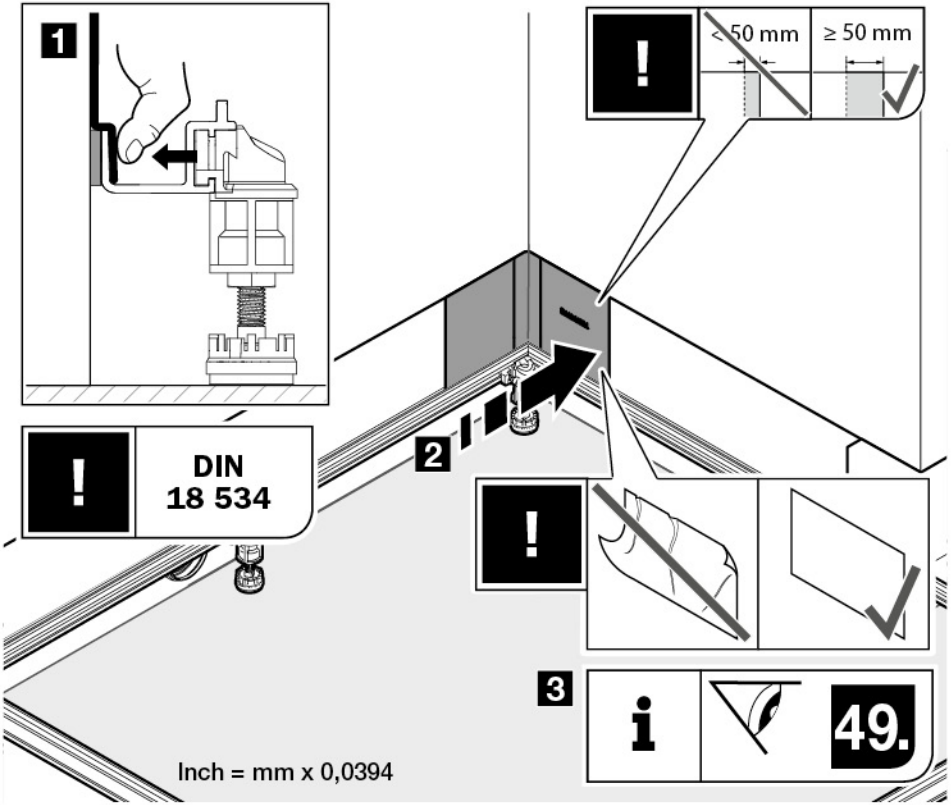

1
!
DIN
18 534
2
!
< 50 mm
≥ 50 mm
!
3
i
49.
Inch = mm x 0,0394

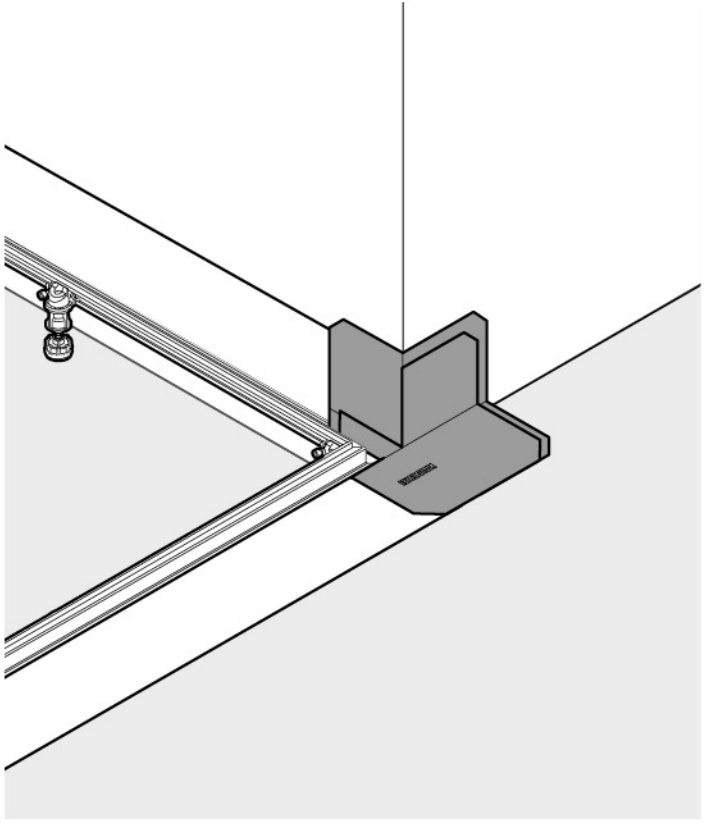

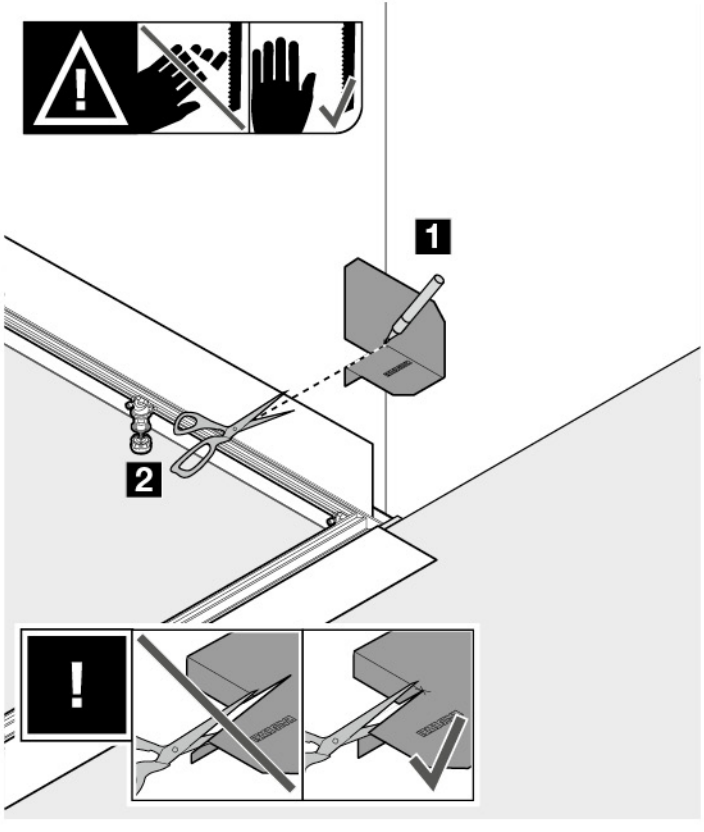
1
2
!

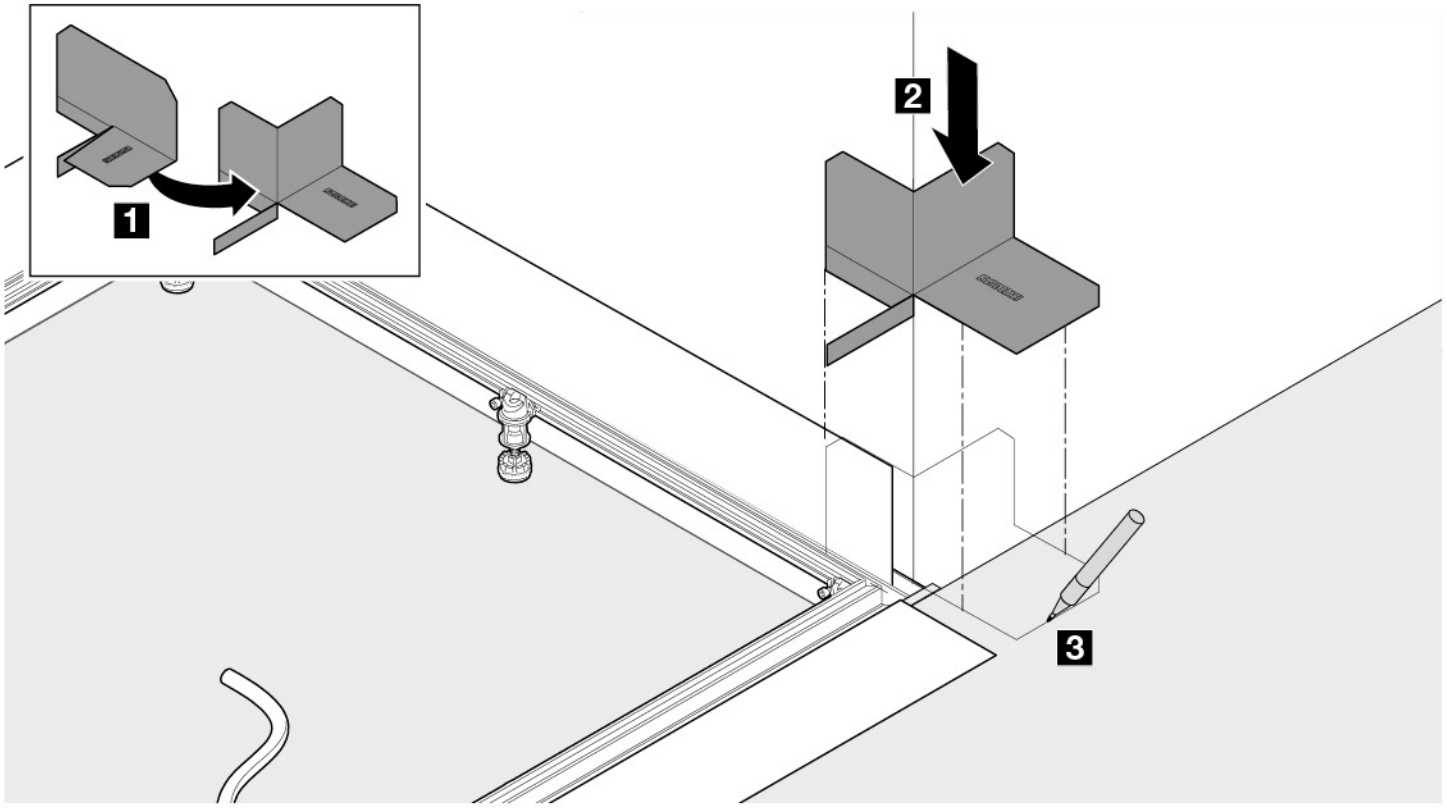
1
2
3

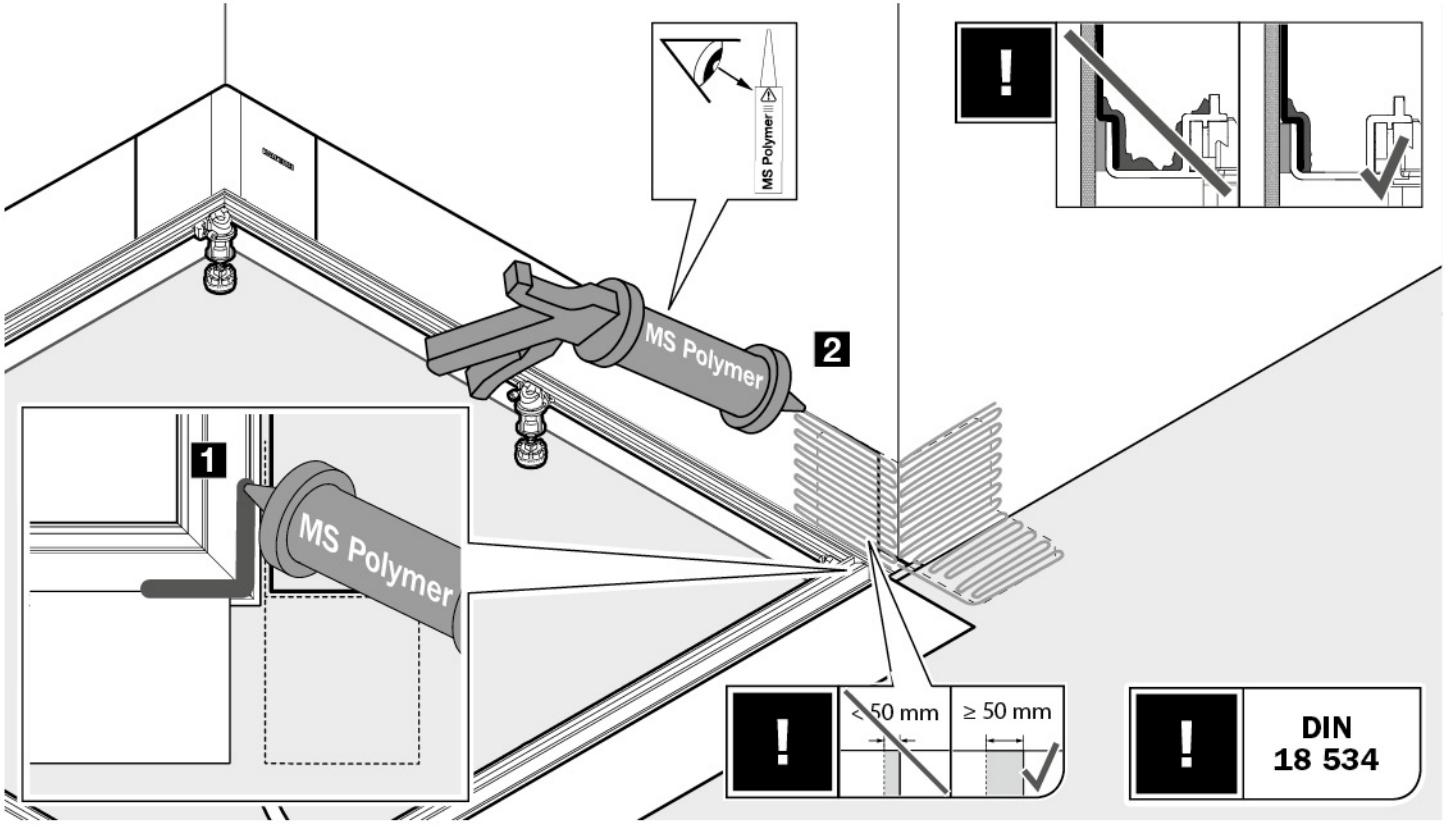
MS Polymer
MS Polymer
2
1
MS Polymer
!
< 50 mm
≥ 50 mm
!
DIN
18 534

30.

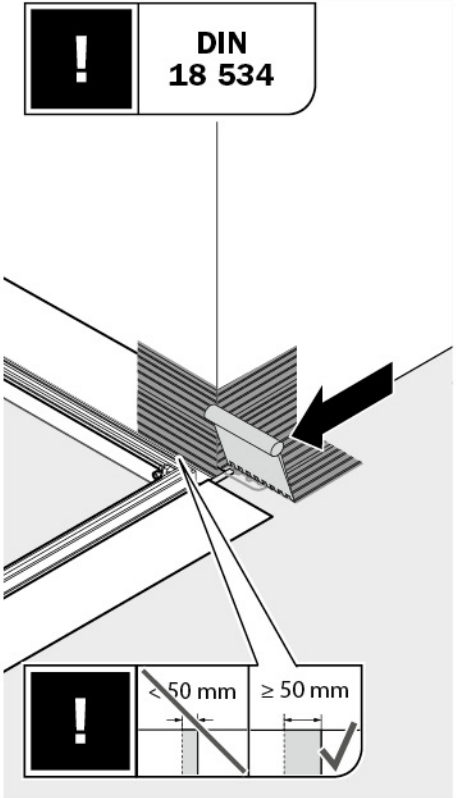

31.

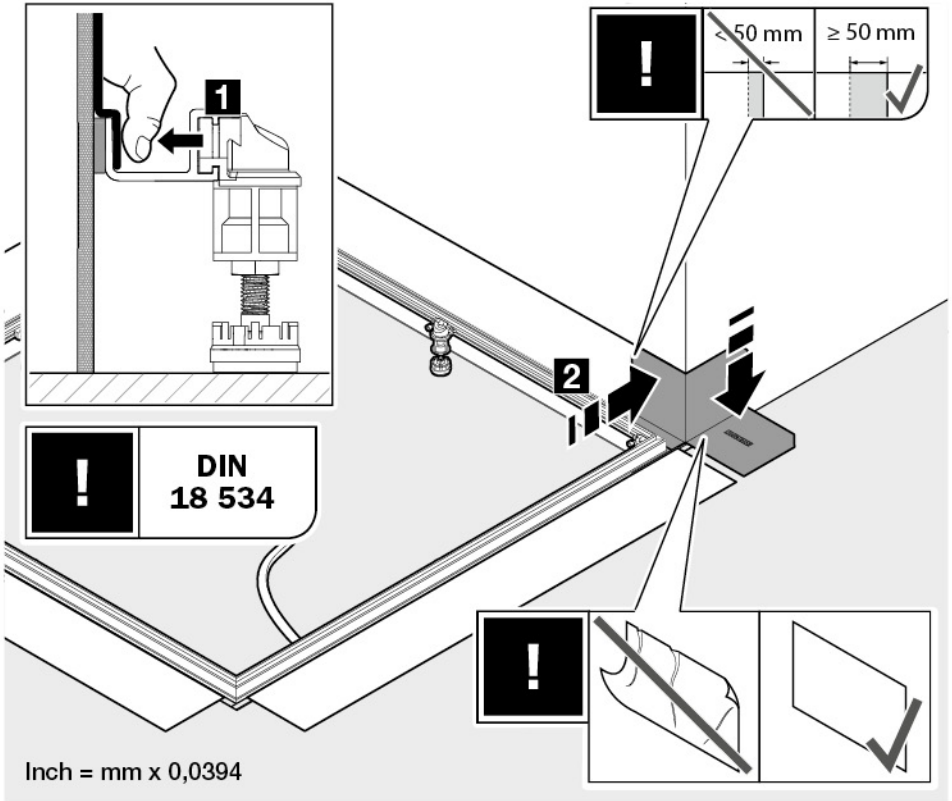

32.

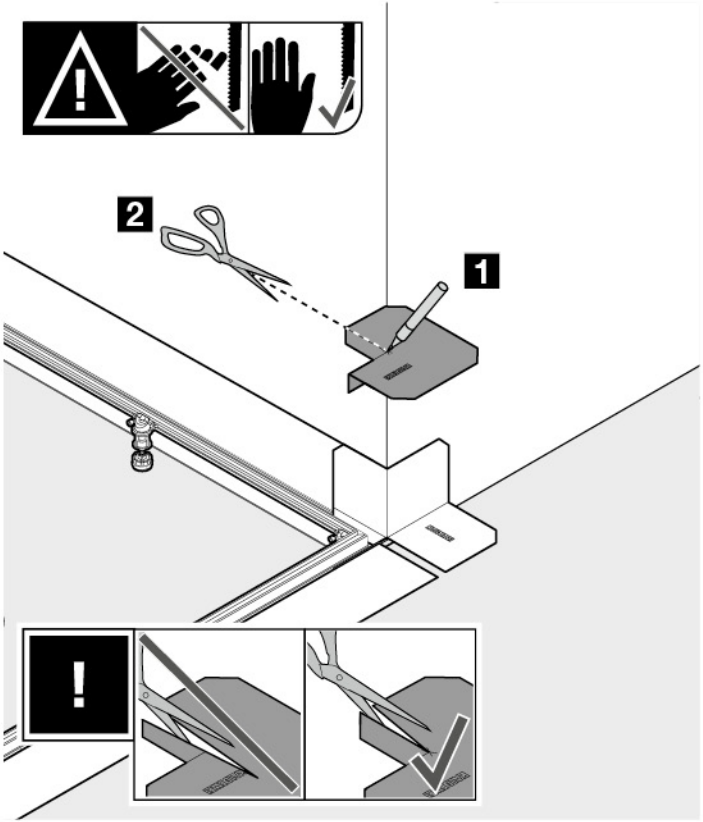

33.

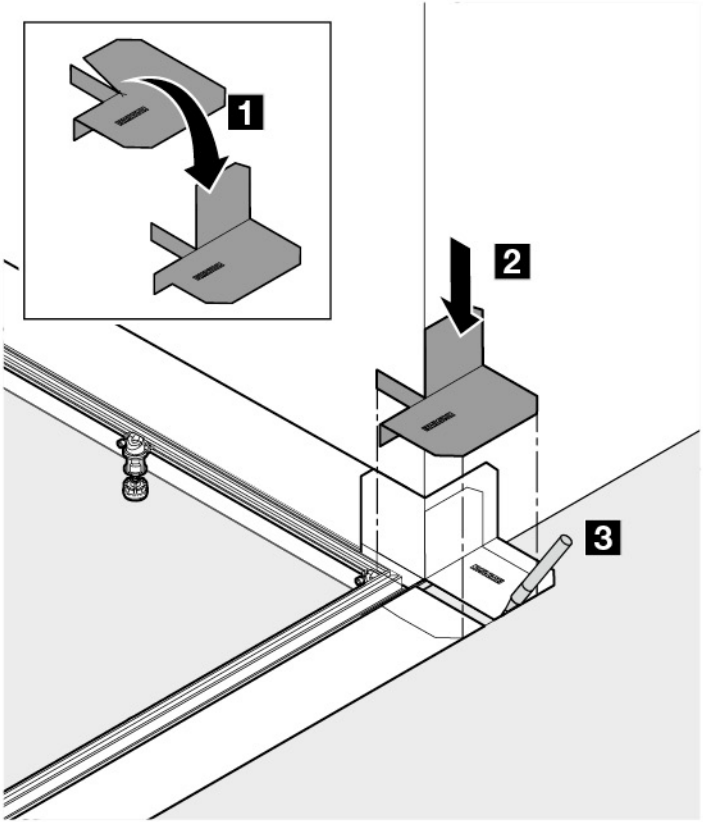

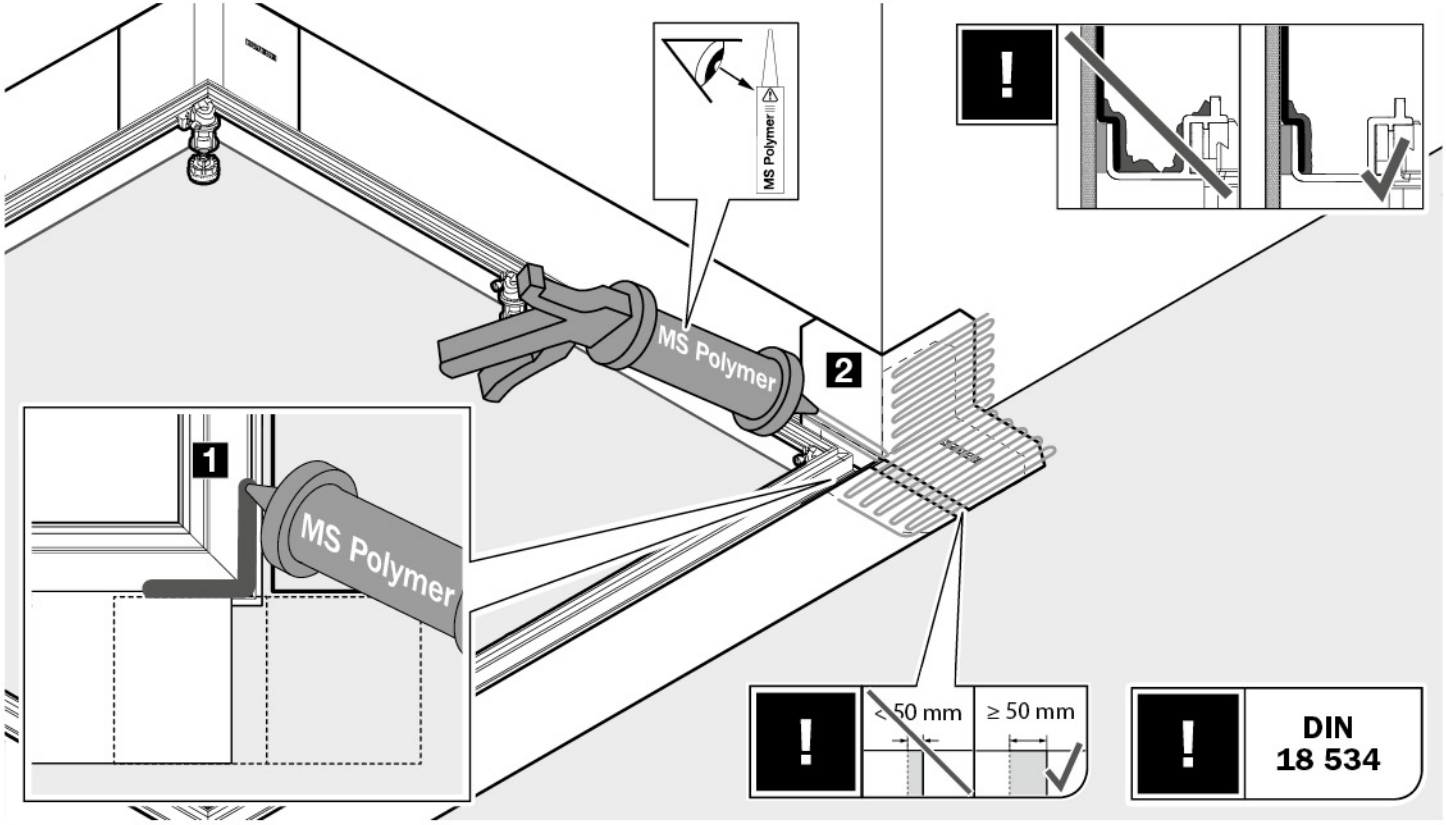
MS Polymer
MS Polymer
2
1
MS Polymer
!
< 50 mm
≥ 50 mm
!
DIN
18 534

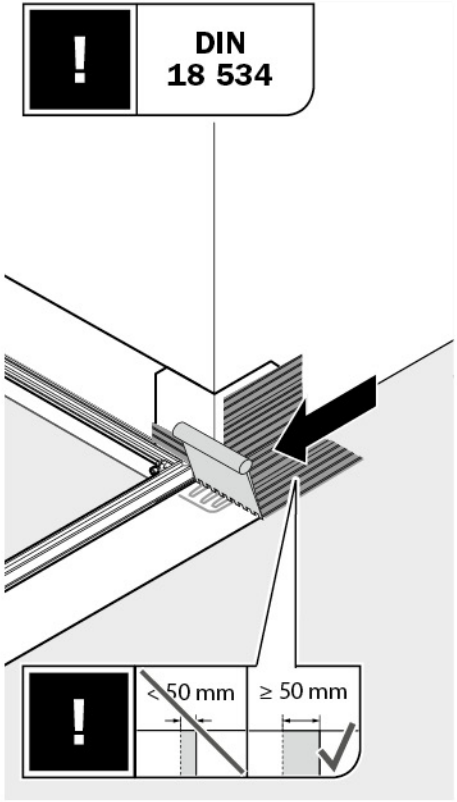
!
DIN
18 534
!
< 50 mm
≥ 50 mm

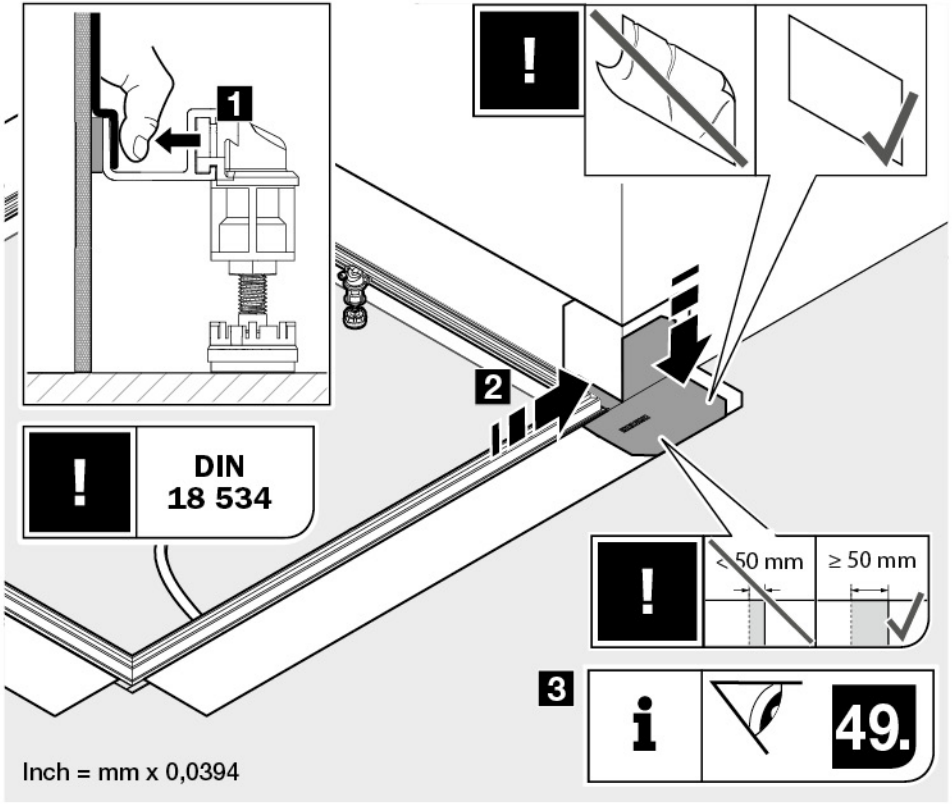
1
!
DIN
18 534
!
2
!
< 50 mm
≥ 50 mm
3
i
49.
Inch = mm x 0,0394

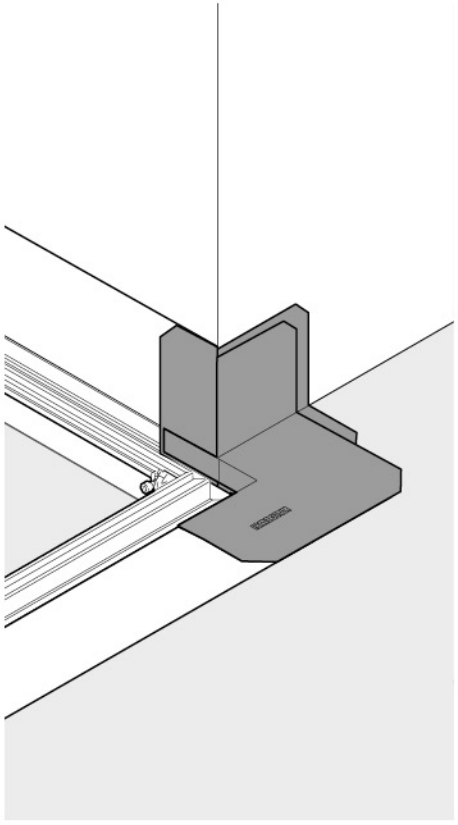

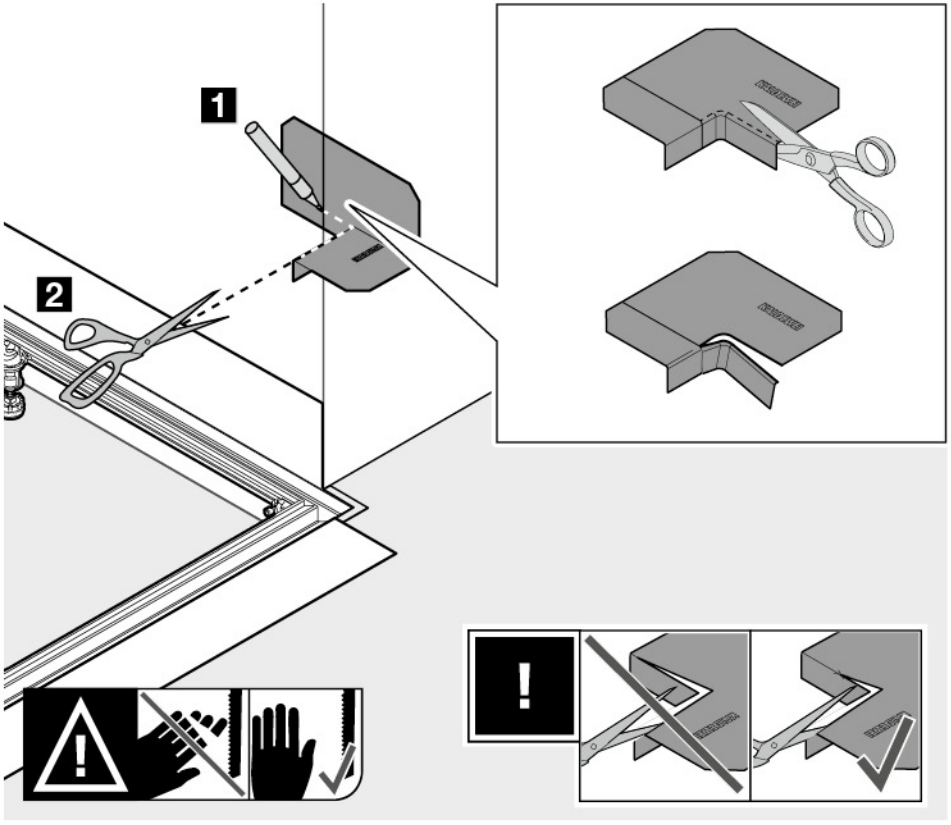
1
2
!

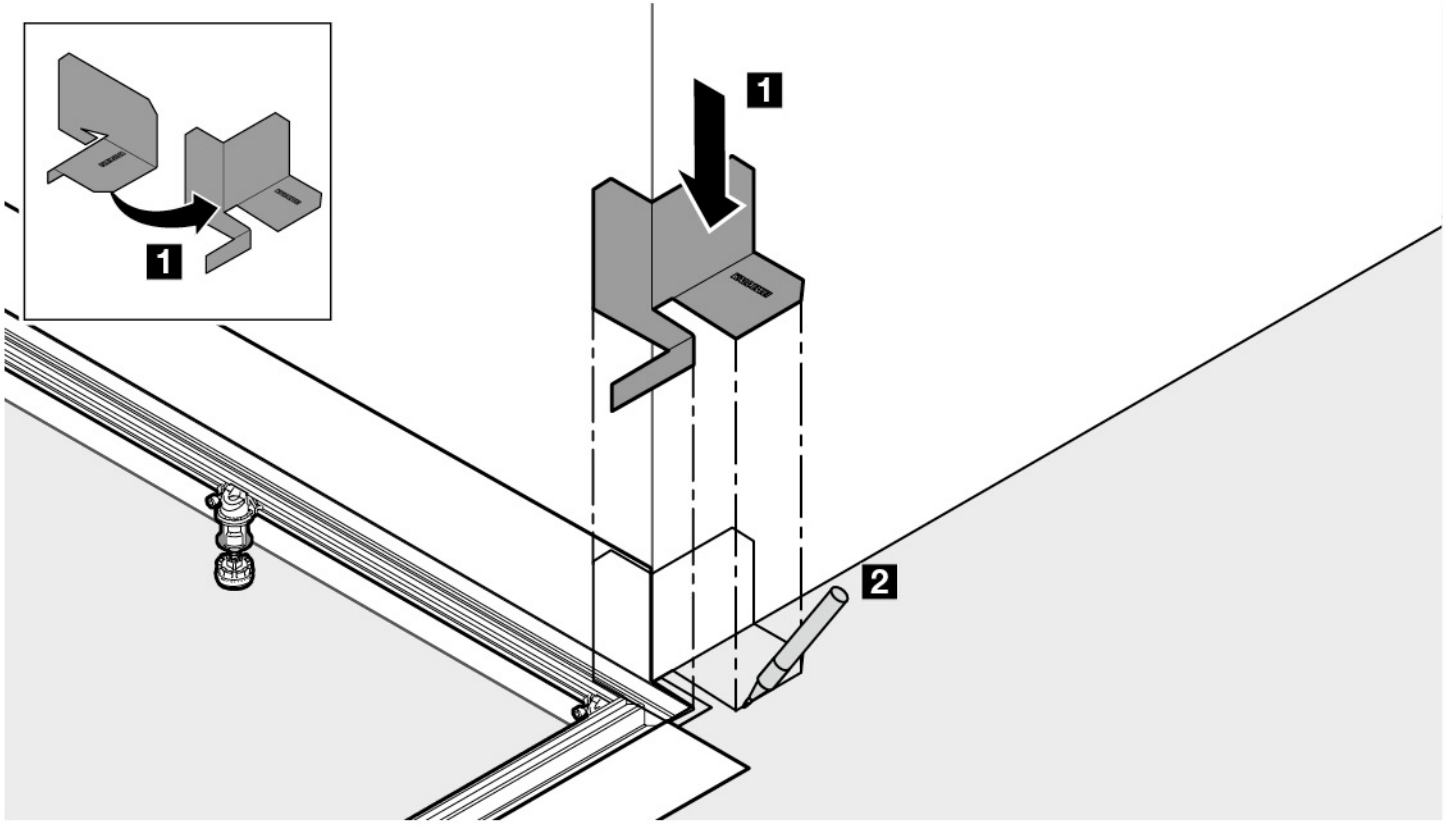
1
1
2

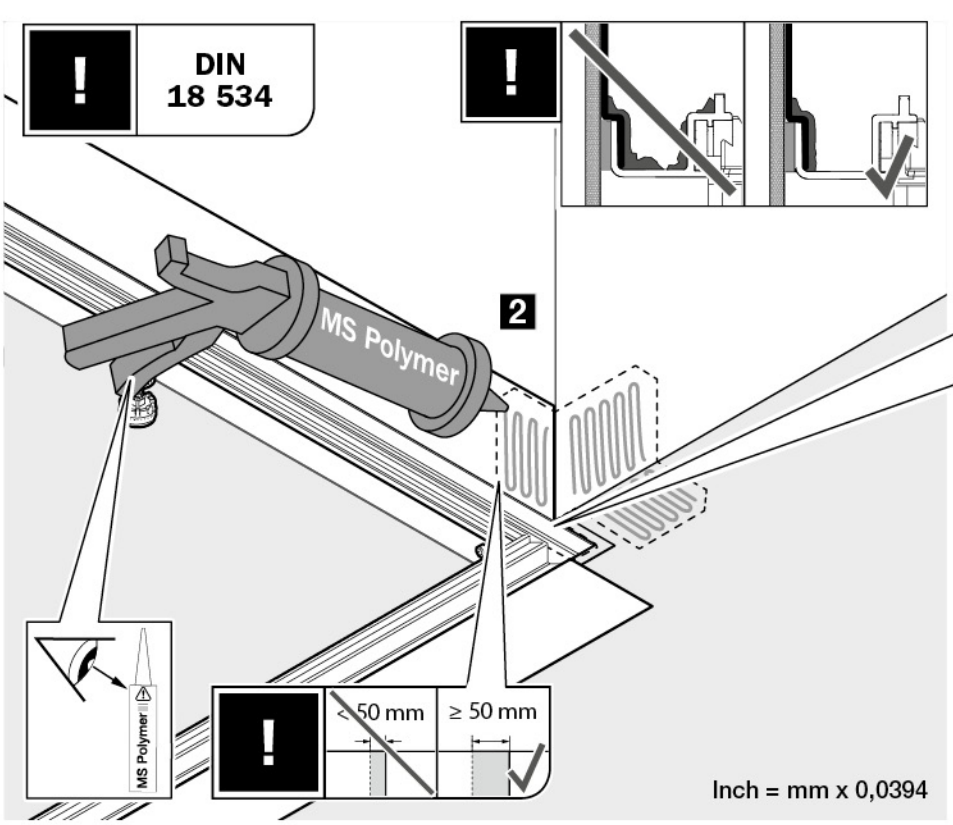
!
DIN
18 534
!
MS Polymer
2
MS Polymer
!
< 50 mm
≥ 50 mm
Inch = mm x 0,0394

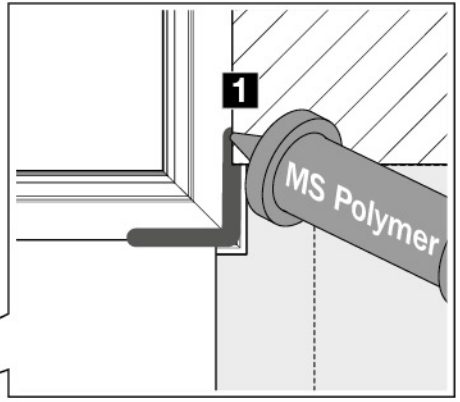
1
MS Polymer

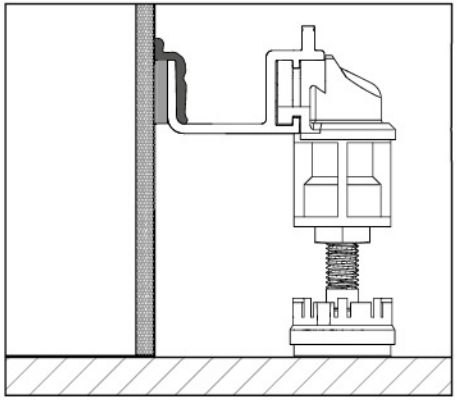

40.

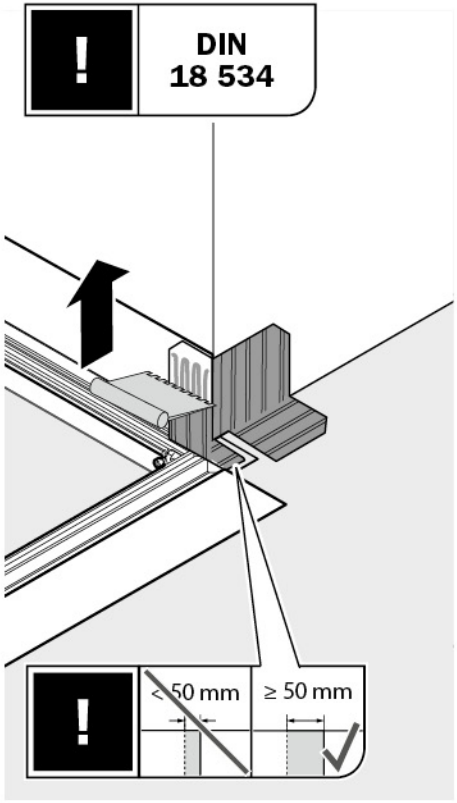

41.

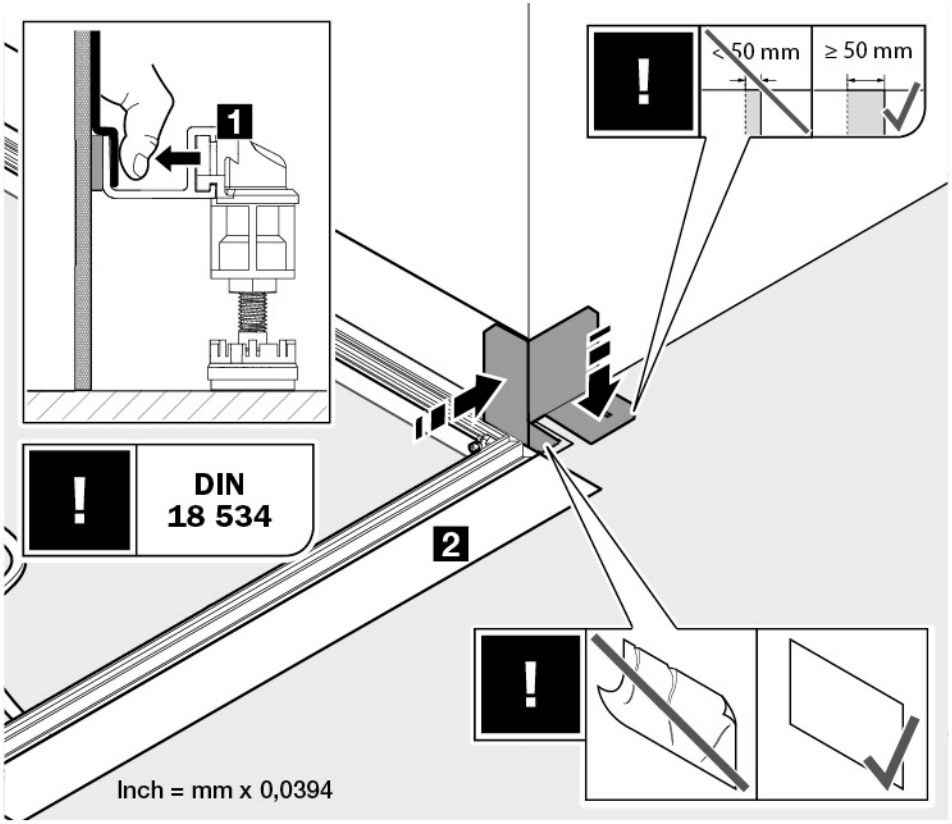

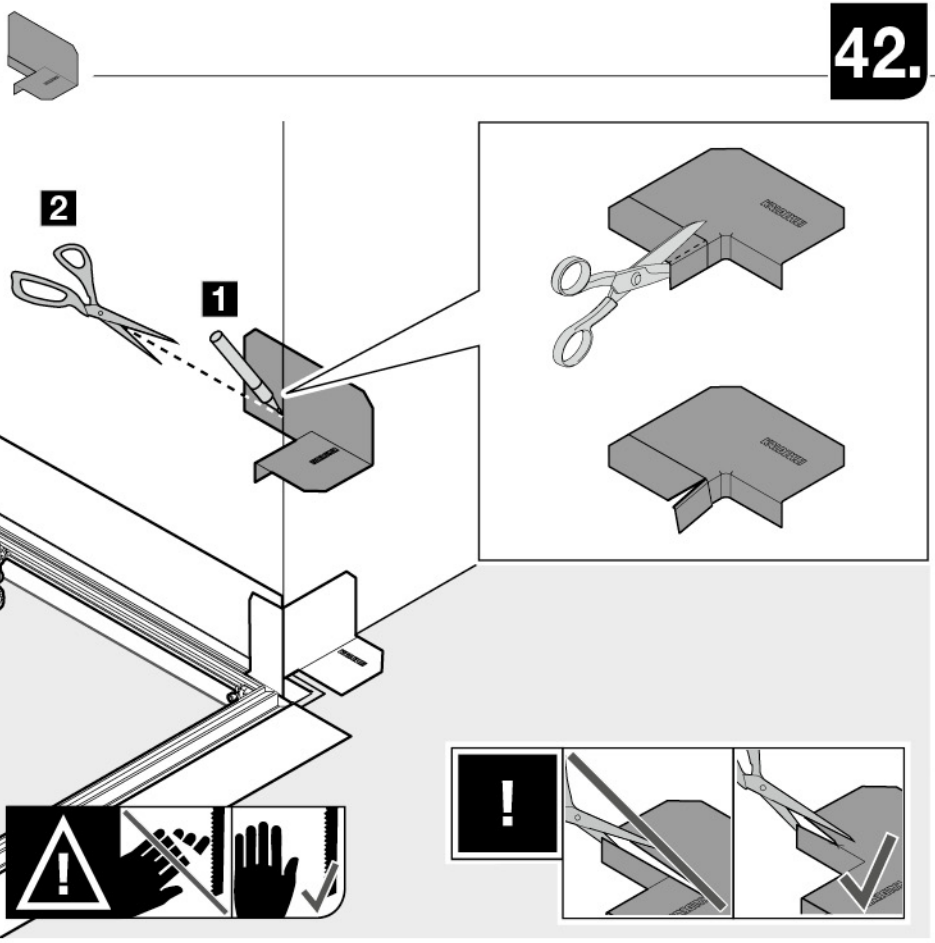
42.
2
1
!

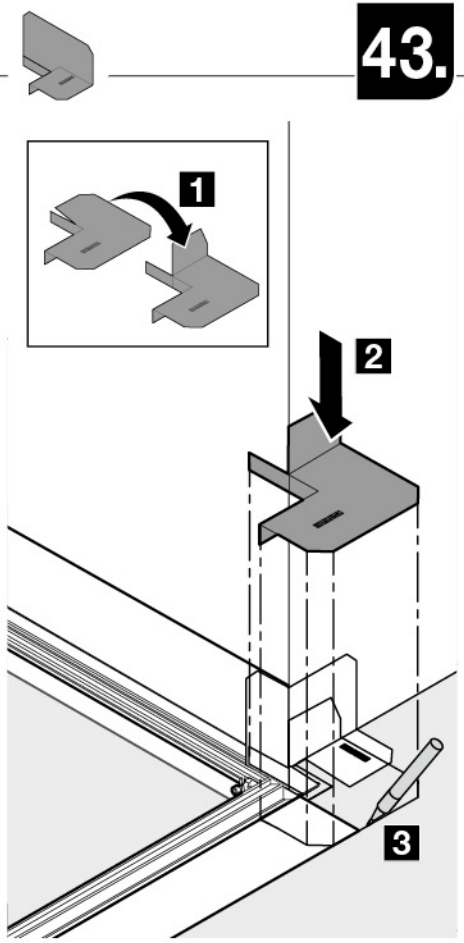
43.
1
2
3

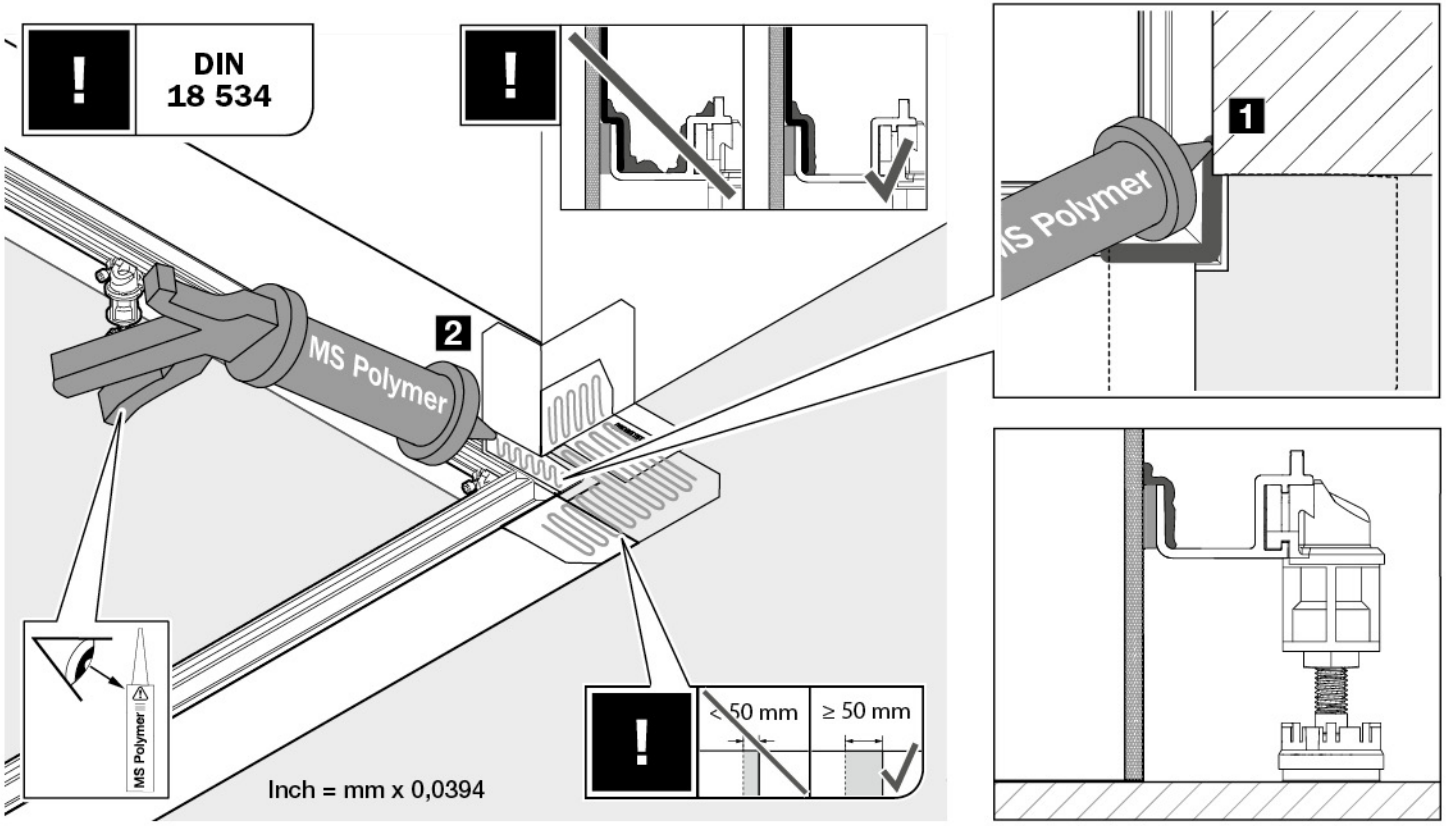
DIN
18 534
MS Polymer
2
1
< 50 mm
≥ 50 mm
Inch = mm x 0,0394

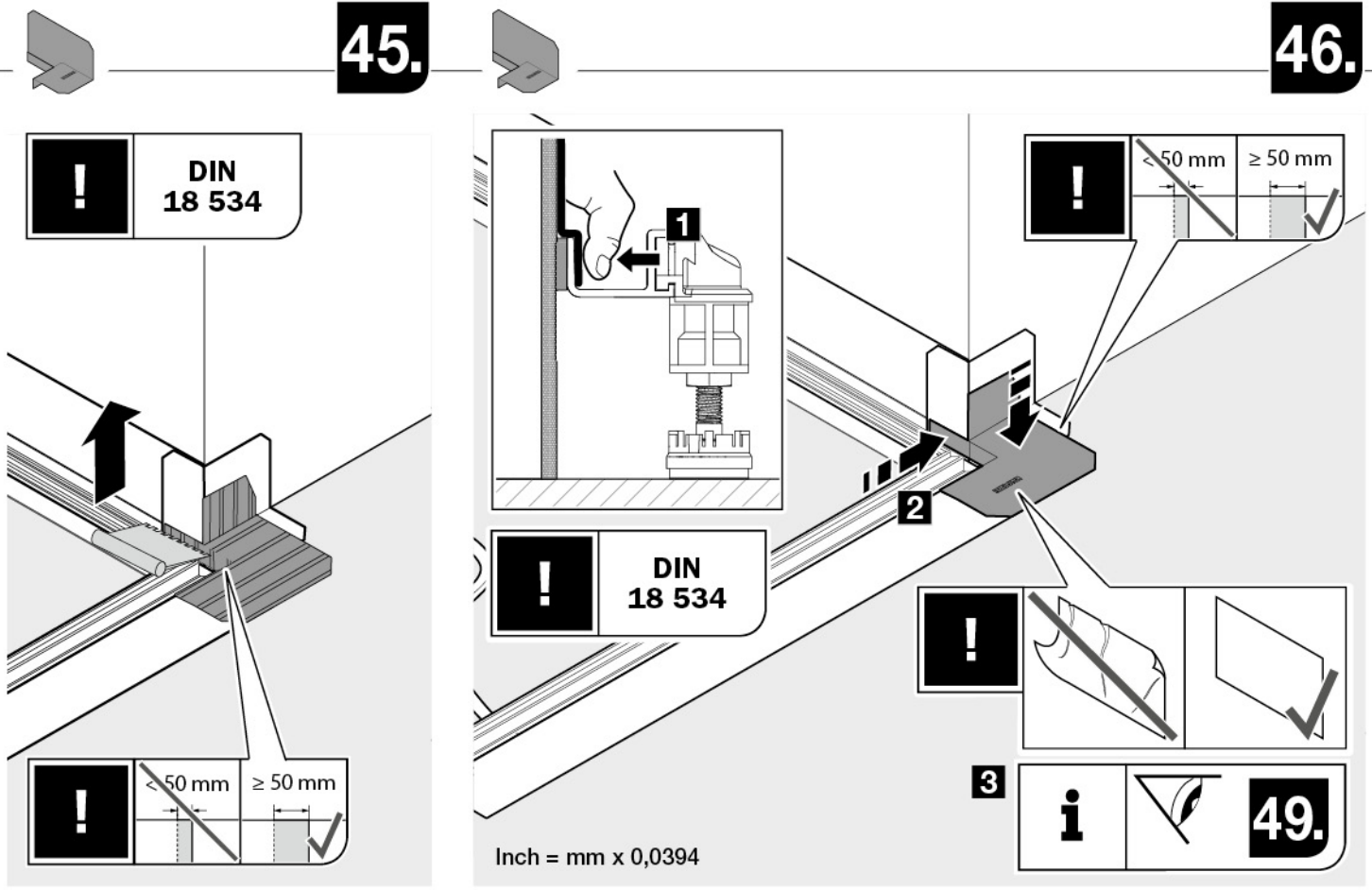
45.
DIN
18 534
< 50 mm
≥ 50 mm
46.
1
2
DIN
18 534
< 50 mm
≥ 50 mm
3
49.
Inch = mm x 0,0394

47.

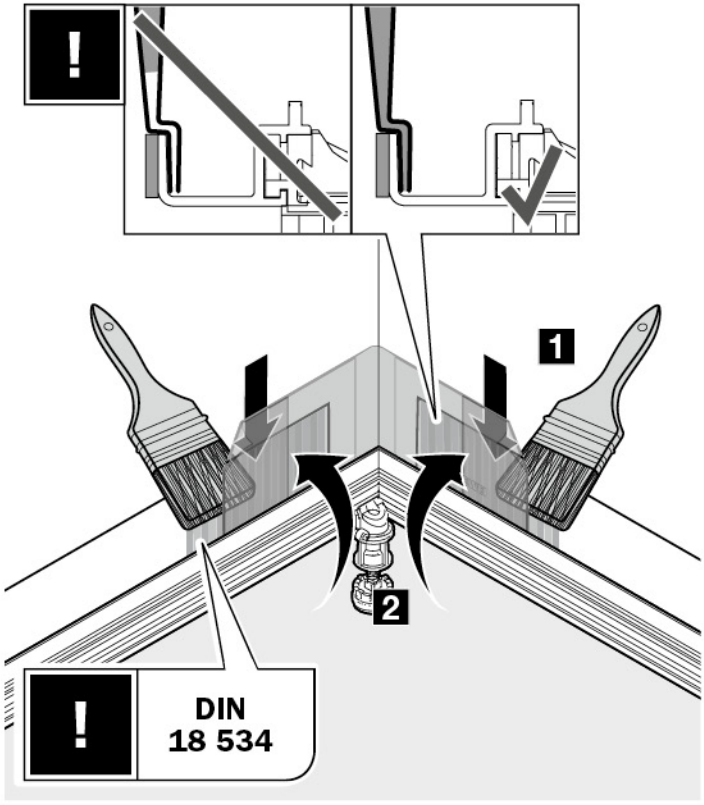

48.

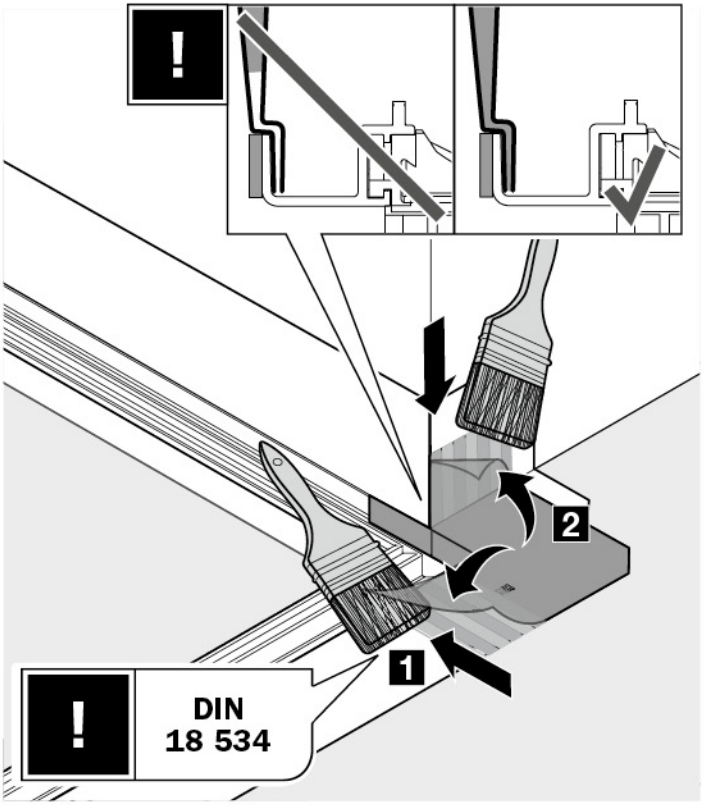

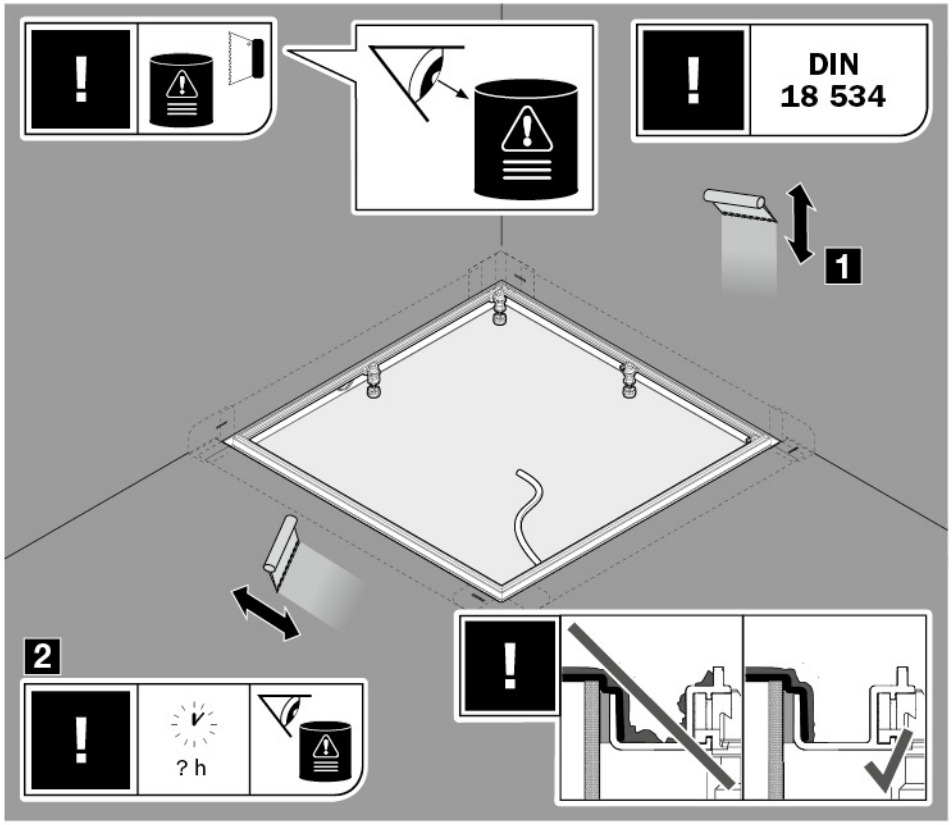
!
!
DIN
18 534
1
2
!
? h
!

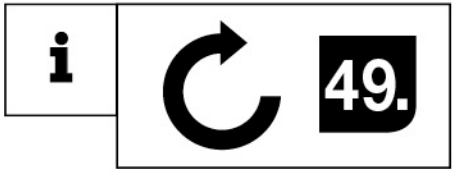
i
49.

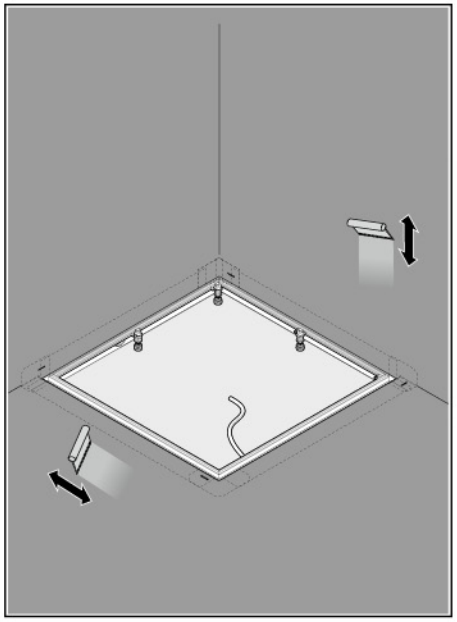

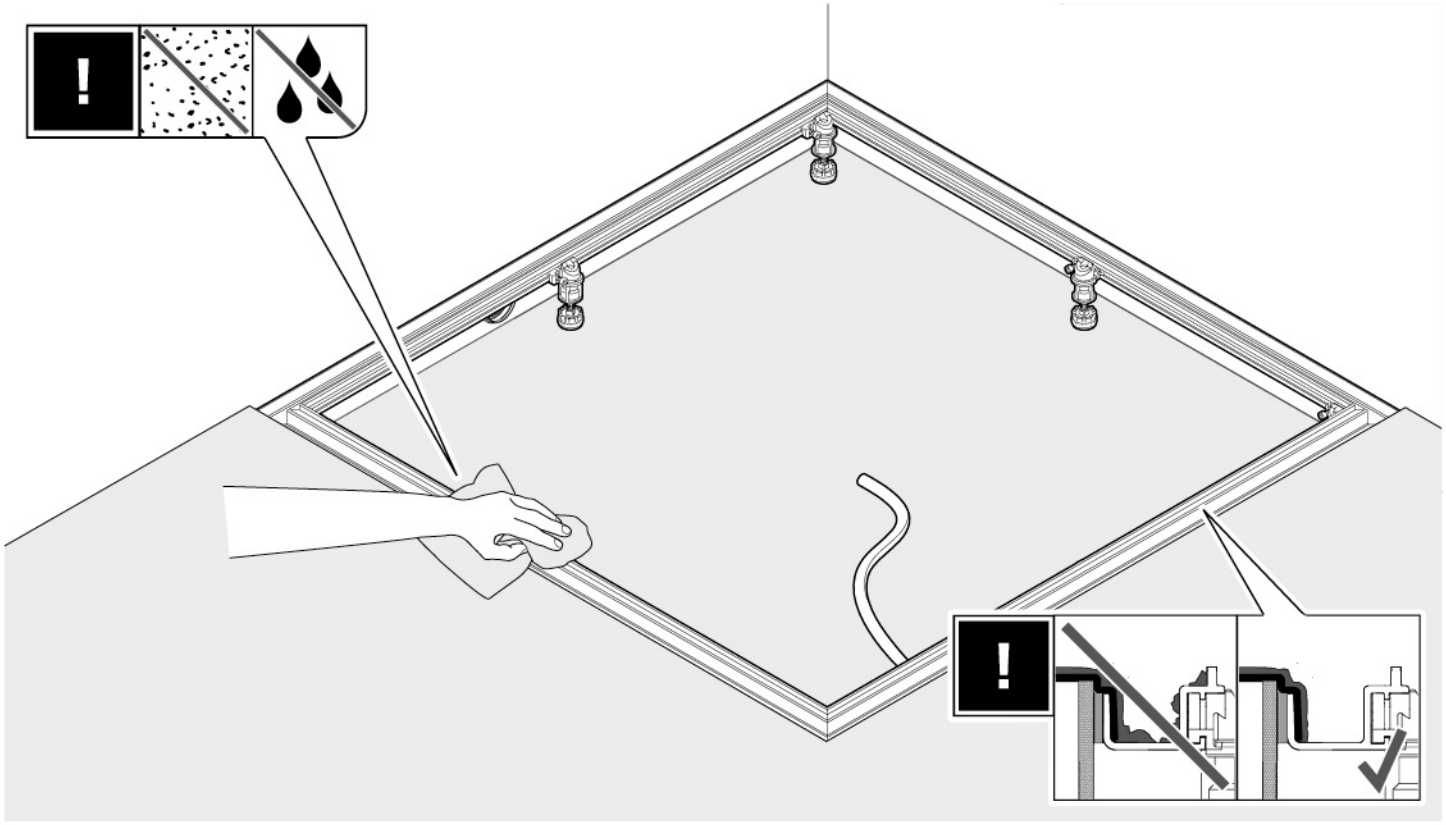

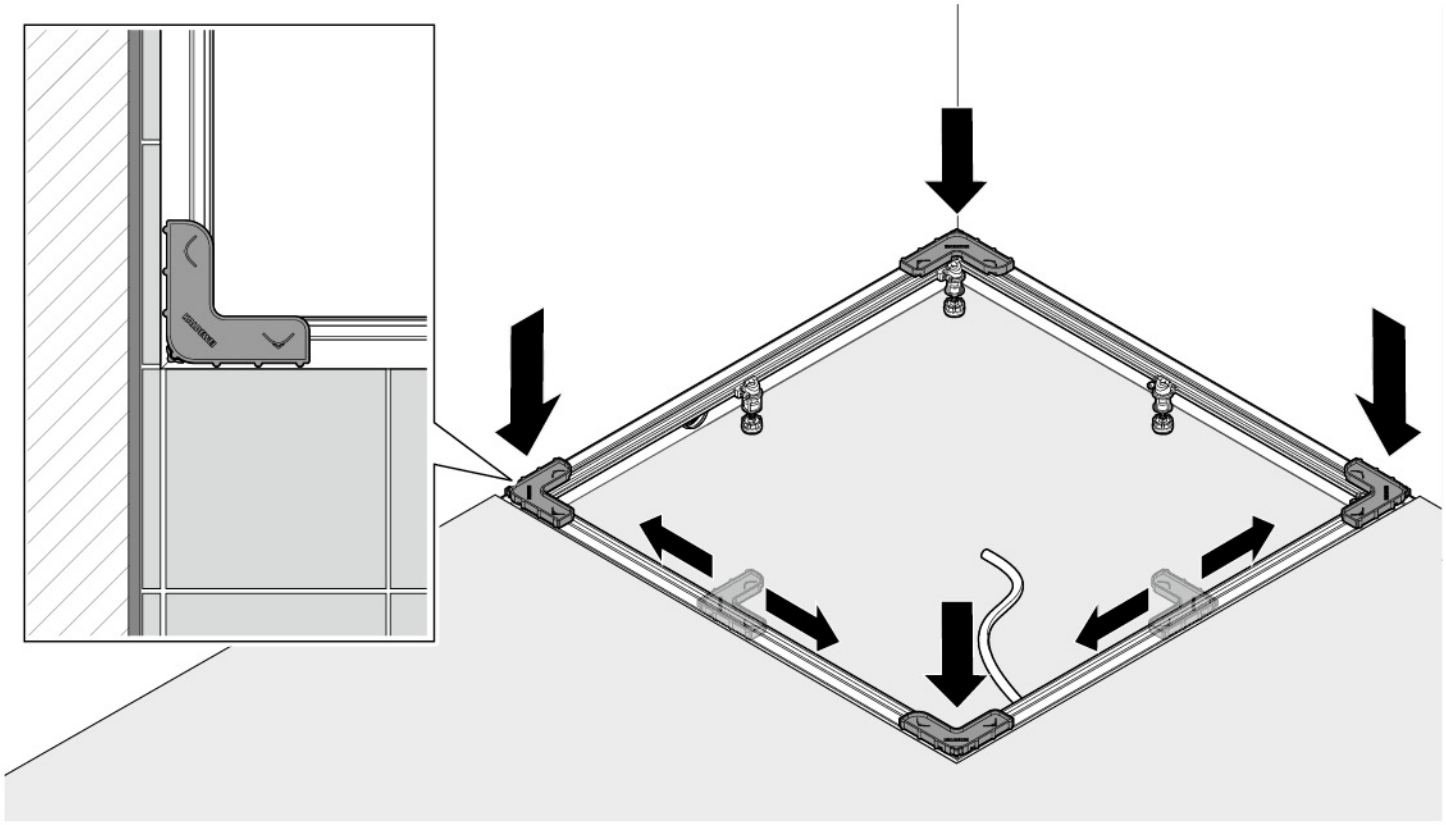

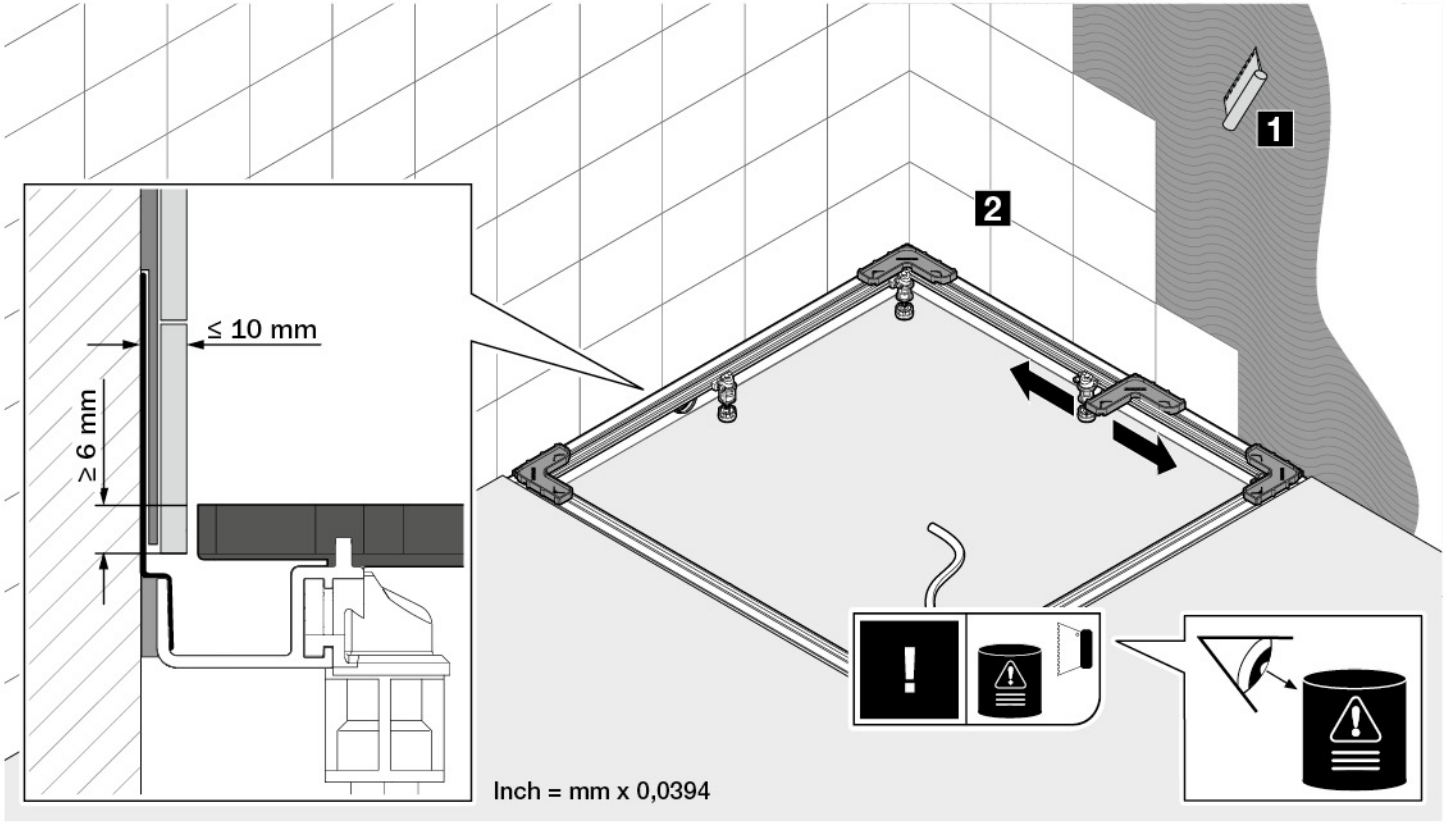
1
2
≤ 10 mm
≥ 6 mm
!
Inch = mm x 0,0394

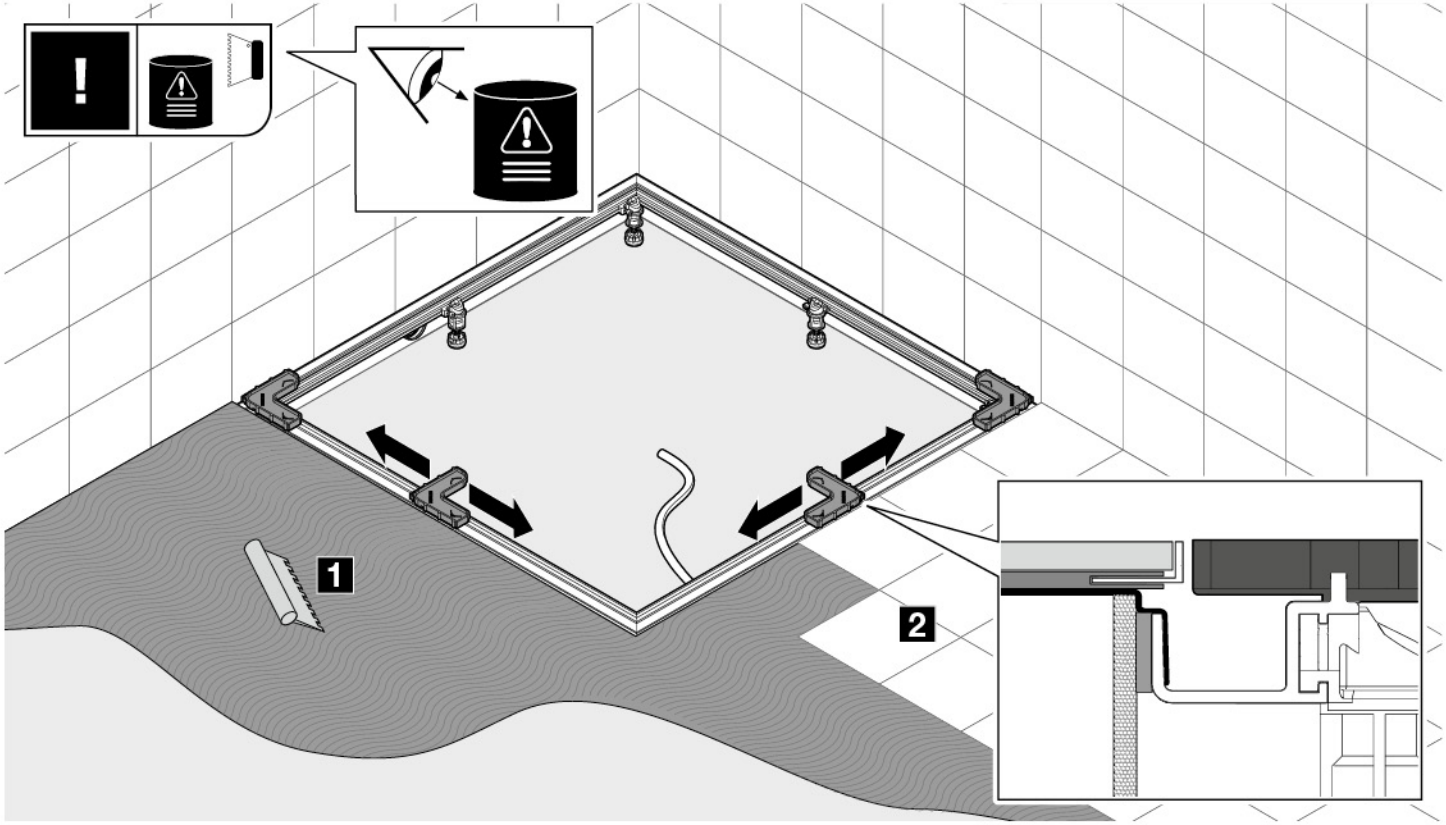
1
2

287.839

3. – 13.

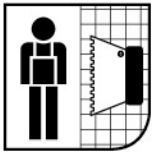

287.981

14. – 54.

287.839

55. – 71.

KALDEWEI

Franz Kaldewei GmbH & Co. KG
Beckumer Str. 33-35
D-59229 Ahlen
☎ +49 2382 785 0
🖷 +49 2382 785 200
www.kaldewei.com

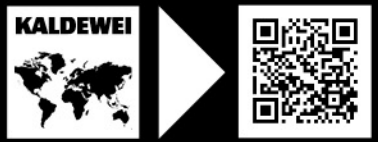

287.981 / 05.2019