KALDEWEI

# NEXSYS-SYSTEM KA 4121 | 4122

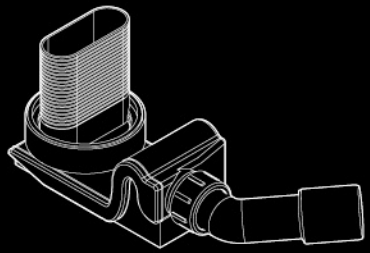

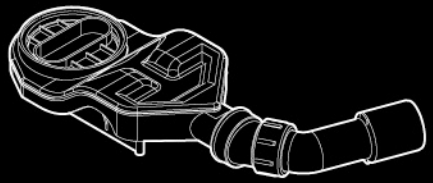

**DE** Montageanleitung | **EN** Installation instructions

**NL** Montagehandleiding | **FR** Instructions de montage | **IT** Istruzioni di montaggio
**ES** Instrucciones de montaje | **PT** Instruções de montagem | **DA** Monteringsvejledning
**NO** Monteringsanvisning | **SV** Monteringsanvisning | **FI** Asennusohje | **ET** Paigaldusjuhis
**LV** Montāžas instrukcija | **LT** Montavimo instrukcija | **PL** Instrukcja montażu | **CS** Návod k montáži
**RU** Инструкция по монтажу | **UK** Інструкція з монтажу | **SK** Návod na montáž | **HU** Összeszerelési utasítás | **RO** Instrucţiuni de montare | **SL** Navodila za montažo | **HR** Upute za montažu
**BG** Ръководство за монтаж | **EL** Οδηγίες συναρμολόγησης | **TR** Montaj talimatı | **AR** دليل التركيب
**ZH** 安装说明书 | **JA** 設置説明書 | **KO** 조립설명서 | **ID** Petunjuk perakitan | **TH** คำแนะนำในการติดตั้ง
**VI** Hướng dẫn lắp ráp | **HI** स्थापना निर्देष

**DE Montage nur durch sachkundige, qualifizierte Fachkraft!**
**Hinweis!** Nur haushaltsübliche Abwässer unter 62° C und mit einem pH-Wert von 4 - 10 einleiten. **Vorsicht!** Nationale bautechnische Vorschriften sind zu befolgen. Vor dem endgültigen Einbau ist unbedingt eine Dichtigkeitsprüfung erforderlich. **Hinweis!** Der Hersteller übernimmt keine Garantie- oder Gewährleistung bei: Nichtbeachten der Anleitungen | Schäden durch fehlerhaften Einbau | Jeglicher Art von eigenständiger Modifikation am Produkt.

**EN Installation may only be carried out by experienced, qualified professionals!**
**Note!** Only use household sewage under 62° C and with a pH-value of 4 - 10. **Caution!** National construction regulations must be complied with. Before installing, it is essential to carry out a leakage test. **Note!** The manufacturer does not accept any guarantee or warranty claims in the cases of: Non-compliance with the instructions | Damage resulting from incorrect installation | Modifications to the product.

**NL Installatie alleen door een deskundige, gekwalificeerde vakman!**
**Aanwijzing!** Alleen huishoudelijk afvalwater gebruiken met een temperatuur van minder dan 62 °C en met een pH-waarde van 4-10. **Voorzichtig!** Nationale bouwtechnische voorschriften in acht nemen. Vóór de definitieve installatie moet een lektest worden uitgevoerd. **Aanwijzing!** De fabrikant biedt geen garantie of waarborg: bij niet-naleving van de gebruiksaanwijzingen | schade door foutieve installatie | productwijzigingen op initiatief van de gebruiker.

**FR Le montage ne doit être effectué que par du personnel spécialisé, qualifié et compétent !**
**Remarque !** Ne faire couler que des eaux résiduelles domestiques d'une température inférieure à 62 °C et d'un pH compris entre 4 et 10. **Prudence !** Respecter les prescriptions nationales en matière de technique de construction. Il est absolument nécessaire de vérifier l'étanchéité avant le montage définitif. **Remarque !** Le fabricant n'assume aucune garantie et décline toute responsabilité en cas de non-respect des instructions / dommages dus à un montage incorrect / modification volontaire du produit, quelle que soit sa nature.

**IT L'installazione deve essere eseguita da personale qualificato!**
**Nota!** Scaricare solo le acque reflue domestiche abituali al di sotto dei 62° e con un pH compreso tra 4 e 10. **Attenzione!** Osservare le norme tecnico-costruttive nazionali. Prima di completare l'installazione è assolutamente necessario effettuare una prova di tenuta. **Nota!** Il produttore non garantisce, né si assume alcuna responsabilità in caso di: mancata osservanza delle istruzioni | Danni dovuti ad una installazione errata | Qualsiasi modifica apportata autonomamente al prodotto.

**ES ¡Montaje a realizar exclusivamente por personal técnico debidamente cualificado!**
**¡Observación!** Introducir exclusivamente aguas residuales domésticas a menos de 62°C y con un pH entre 4 y 10. **¡Precaución!** Deben respetarse las normativas arquitectónicas nacionales. Realizar siempre una prueba de estanqueidad antes de la instalación definitiva. **¡Observación!** El fabricante no puede ofrecer garantía en los siguientes casos: Inobservancia de las instrucciones | Daños por instalación defectuosa | Cualquier tipo de modificación autónoma del producto.

**PT A montagem deve ser efetuada apenas por pessoal especializado e qualificado!**
**Indicação!** Usar apenas águas residuais de uso doméstico abaixo dos 62° C e com um valor de pH de 4 - 10. **Cuidado!** Seguir os regulamentos nacionais de construção. É obrigatório efetuar uma verificação da estanqueidade antes da montagem definitiva. **Indicação!** O fabricante não assume a garantia em caso de: inobservância das instruções | danos devido a montagem incorreta | qualquer tipo de modificação independente do produto.

**DA Montering må kun udføres af en fagligt uddannet, kvalificeret montør!**
**Bemærk!** Udled kun almindeligt husholdningsspildevand på under 62° C og med en pH-værdi fra 4 - 10. **Forsigtig!** De nationale byggetekniske forskrifter skal overholdes. Før den endegyldige montering skal der altid udføres en tæthedskontrol. **Bemærk!** Producenten giver ikke garanti eller produktansvar ved manglende overholdelse af vejledninger | Skader på grund af forkert montering | Enhver form for ændring af produktet udført af ejeren.

**NO Monteringen skal kun utføres av en sakkyndig, kvalifiserte fagperson!**
**Merknad!** Det skal kun tilføres vanlige husholdningsavløpsvann under 62° C og med en pH-verdi på 4 - 10. **Forsiktig!** Nasjonale byggetekniske forskrifter skal følges. Det er absolutt nødvendig å utføre en tetthetsprøve før den endelige installasjonen. **Merknad!** Produsenten overtar ingen garanti ved: ignorering av veiledningene | skader grunnet feil installasjon | enhver form for egen endring på produktet.

**SV Får endast monteras av en sakkunnig och kvalificerad expert!**
**Märk!** Led endast in BDT-vatten som håller temperaturer under 62° C och pH-värden på 4–10. **Försiktighet!** Nationella byggtekniska föreskrifter måste följas. Före den slutliga monteringen är det absolut nödvändigt med en täthetskontroll. **Märk!** Tillverkaren lämnar ingen garanti i följande fall: om anvisningarna inte följs | vid skador på grund av felaktig montering | vid alla typer av egenmäktiga ändringar av produkten.

**FI Asennuksen saa suorittaa vain asiantunteva, koulutettu henkilökunta!**
**Ohje!** Käytä vain tavallista kotitalouksien jätevettä, jonka lämpötila on alle 62 °C ja pH-arvo välillä 4 - 10. **Varo!** Maakohtaisia rakennusteknisiä määräyksiä on noudatettava. Ennen lopullista asennusta on ehdottomasti suoritettava tiiviystarkastus. **Ohje!** Valmistaja ei kanna vastuuta ja takuu raukeaa seuraavissa tapauksissa: Ohjeita ei noudateta | Väärä asennustapa aiheuttaa vaurioita | Tuotetta on muutettu omavaltaisesti.

**ET Paigaldada tohib ainult asjatundlik ja kvalifitseeritud personal!**
**Märkus.** Lubatud on ainult 62 °C-st madalama temperatuuriga olmereovee sissevool ph-tasemega 4–10. **Ettevaatust!** Järgige iga riigi ohutustehnika eeskirju. Enne lõplikku paigaldamist tuleb tingimata kontrollida lekkekindlust. **Märkus.** Tootja garantii ega tagatis ei kehti järgmistel juhtudel: selle juhendi eiramisel | valest paigaldamisest tingitud kahjustuste korral | toote igasuguse omavolilise muutmise korral.

**LV Montāžu veic vienīgi lietpratīgi un kvalificēti speciālisti!**
**Norāde!** Drīkst ievadīt tikai mājsaimniecību notekūdeņus, kuru temperatūra nepārsniedz 62 °C un pH skaitlis atrodas robežās no 4 līdz 10. **Uzmanību!** Jāievēro nacionālie būvtehniskie noteikumi. Pirms noslēdzošās iebūves obligāti vajadzīga hermētiskuma pārbaude. **Norāde!** Ražotājs neuzņemas garantijas atbildību vai nesniedz garantijas pakalpojumus, ja: nav ievērotas instrukcijas | bojājumi radušies pēc nepareizas iebūves | produkts jebkādā veidā ir patvarīgi modificēts.

**LT Įrangą sumontuoti gali tik kvalifikuotas specialistas!**
**Dėmesio!** Naudoti tik su buityje naudojamu 62 °C temperatūros 4–10 pH nutekamuoju vandeniu. **Atsargiai!** Būtina laikytis nacionalinių civilinės inžinerijos taisyklių. Prieš baigiant montavimo darbus būtina patikrinti sistemos sandarumą. **Dėmesio!** Gamintojas neprisiima atsakomybės ir neteikia garantijos šiais atvejais: jei nebuvo laikomasi instrukcijų, už žalą, kilusią dėl neteisingo sumontavimo, už bet kokią savarankišką įrangos modifikaciją.

**PL Montażu mogą dokonywać tylko kompetentni, wykwalifikowani specjaliści! Wskazówka!** Odprowadzać wyłącznie zwykłe ścieki domowe, o temperaturze poniżej 62°C i wartości pH mieszczącej się w zakresie 4–10. **Ostrzeżenie!** Należy przestrzegać krajowych przepisów budowlanych. Przed ostatecznym montażem bezwzględnie wymagana jest kontrola szczelności. **Wskazówka!** Wszelkie gwarancje i rękojmie producenta ulegają unieważnieniu w przypadku: Nieprzestrzegania wytycznych | Szkód wynikających z nieprawidłowego montażu | Wszelkich niewykonanych przez producenta modyfikacji produktu.

**CS Montáž smí provést jen kvalifikovaný, odborný pracovník.**
**Upozornění!** Vypouštějte pouze odpadní vody z domácnosti do teploty 62° C s hodnotou pH 4 - 10. **Pozor!** Přednostně dodržujte národní technické předpisy. Před konečnou instalací je nutné provést kontrolu těsnosti. **Upozornění!** Výrobce nepřebírá záruku ani ručení v případě: nedodržení návodů | škod vzniklých nesprávnou montáží | jakýchkoliv svévolných úprav produktu.

**RU Монтаж должны выполнять только компетентные, квалифицированные специалисты!**
**Указание!** Спускайте только бытовые жидкие отходы с температурой менее 62 °C и уровнем pH 4–10. **Внимание!** Соблюдайте национальные предписания по инженерно-строительным работам. Перед завершением монтажа обязательно проверьте герметичность соединений. **Указание!** Гарантия производителя теряет силу в следующих случаях: несоблюдение инструкций | повреждения вследствие неправильной установки | любые самовольные изменения изделий.

**UK Монтаж має виконувати виключно кваліфікований персонал.**
**Увага!** Дозволяється спуск тільки звичайних побутових стічних вод при температурі до 62 °C і з рівнем pH від 4 до 10. **Обережно!** Слід дотримуватися національних будівельних норм. Перед фінальним монтажем необхідно виконати перевірку щільності з'єднань. **Увага!** Виробник не надає гарантію в разі: недотримання користувачем інструкції; | пошкодження обладнання внаслідок неправильного монтажу; | внесення користувачем будь-яких змін і модифікацій у конструкцію виробу.

**SK Montáž len prostredníctvom kvalifikovaného inštalatéra!**
**Upozornenie!** Vypúšťajte len splaškové odpadové vody z domácností s teplotou nižšou ako 62 °C a s hodnotou pH 4 – 10. **Pozor!** Dodržte národné stavebno-technické predpisy. Pred konečnou inštaláciou treba bezpodmienečne vykonať skúšku tesnosti. **Upozornenie!** Výrobca nijako neručí a ani neposkytuje záruku v prípade: nedodržania návodov | škôd vzniknutých chybnou inštaláciou | akejkoľvek svojvoľnej modifikácie výrobku.

**HU A szerelést csak hozzáértő, képzett szakember végezheti!**
**Megjegyzés!** Csak szokványos, 62 °C hőmérséklet alatti és 4–10 pH-érték közötti háztartási szennyvizet használjon. **Figyelem!** Az adott országra vonatkozó építési előírásokat be kell tartani. A végleges beszerelést megelőzően feltétlenül szükséges tömörségvizsgálatot végezni. **Megjegyzés!** A gyártó nem vállal garanciát vagy felelősséget az utasítások figyelmen kívül hagyása esetén | a helytelen beszerelésből eredő károkért | a terméken végzett bárminemű önkényes módosítás esetén.

**RO Montajul trebuie efectuat numai de personalul expert, calificat!**
**Indicaţie!** Utilizaţi numai apă uzată din gospodăria comună sub 62° C şi cu o valoare a pH-ului în intervalul 4 - 10. **Precauţie!** Trebuie respectate prevederile naţionale referitoare la tehnica execuţiei. Înainte de montarea definitivă, trebuie să se efectueze neapărat o verificare a etanşeităţii. **Indicaţie!** Producătorul nu îşi asumă nicio garanţie sau responsabilitate în caz de: nerespectare a instrucţiunilor | pagube din cauza montării necorespunzătoare | orice tip de modificare independentă a produsului.

**SL Montažo sme izvajati le strokovno usposobljeno osebje!**
**Opozorilo!** Izpuščajte le običajno gospodinjsko odpadno vodo pod temperaturo 62° C in s pH-vrednostjo 4 - 10. **Previdno!** Upoštevati je treba nacionalne gradbeno-tehnične predpise. Pred končno vgradnjo je treba nujno opraviti preizkus tesnosti. **Opozorilo!** Proizvajalec ne daje nikakršnega zagotovila in ne prevzema nikakršnega jamstva v primeru: Neupoštevanja navodil | Škode zaradi napačne vgradnje | Vsakovrstnih neodobrenih modifikacij proizvoda.

**HR Montažu smije obavljati samo stručno i kvalificirano osoblje!**
**Napomena!** Uvođenje samo kućnih otpadnih voda ispod 62° C uz pH vrijednost od 4 do 10. **Oprez!** Morate slijediti nacionalne konstrukcijske propise. Prije konačne ugradnje potrebno je ispitivanje propusnosti. **Napomena!** Proizvođač ne preuzima nikakvu garanciju ili jamstvo: Nepoštivanje uputa | štete zbog neispravnih instalacija | bilo kakve nezavisne modifikacije na proizvodu.

**BG Монтажът да се извършва само от специализиран и квалифициран персонал!**
**Указание!** Свързвайте само битови отпадни води под 62 °C и със стойност на pH от 4 - 10. **Внимание!** Спазвайте националните строително-технически наредби. Преди окончателния монтаж е задължително да извършите изпитване за херметичност. **Указание!** Производителят не предоставя никаква гаранция при: неспазване на инструкциите | повреди вследствие на погрешен монтаж | каквито и да е самостоятелни модификации по продукта.

**EL Η εγκατάσταση πραγματοποιείται αποκλειστικά από εξειδικευμένο τεχνικό προσωπικό!**
**Υπόδειξη!** Κατάλληλο μόνο για κοινά οικιακά λύματα θερμοκρασίας κάτω των 62 °C με τιμή pH μεταξύ 4 και 10. **Προσοχή!** Απαιτείται η τήρηση των εθνικών κανονισμών δόμησης. Πριν από την οριστική εγκατάσταση διενεργείται υποχρεωτικός έλεγχος στεγανότητας. **Υπόδειξη!** Ο κατασκευαστής απαλλάσσεται από οιαδήποτε ευθύνη ή αξίωση εγγύησης στις εξής περιπτώσεις: μη συμμόρφωση προς τις οδηγίες χρήσης | πρόκληση βλαβών λόγω εσφαλμένης εγκατάστασης | οιασδήποτε μορφής μη εξουσιοδοτημένη τροποποίηση του προϊόντος.

**TR Montaj işleri, bilirkişi, kalifiye uzman kişiler tarafından yapılmalıdır!**
**Uyarı!** Sadece 62° C'den düşük sıcaklıktaki ve 4 - 10 pH değerli evsel atık sular için kullanılmalıdır. **Dikkat!** Yapı tekniğine ilişkin ulusal yönetmelikler dikkate alınmalıdır. Nihai montaj öncesi mutlak şekilde sızdırmazlık kontrolü yapılmalıdır. **Uyarı!** Üreticinin garanti hizmeti vermediği ve herhangi bir sorumluluk üstlenmediği durumlar: Kılavuzların dikkate alınmaması | Hatalı montaj nedeniyle hasarlar | Müşteri tarafından kendi inisiyatifi ile yapılan her türlü değişiklik.

**AR لا يجوز التركيب إلا بواسطة فنيين معتمدين ومؤهلين!**

**ملاحظة!** تستخدم لمياه الصرف الصحي المنزلية أقل من درجة حرارة 26° م وقيمة Hp من 4 إلى 01.
**احترس!** احرص على اتباع التعليمات التقنية المحلية. قبل التركيب النهائي يلزم إجراء فحص للإحكام ضد التسريب. **ملاحظة!** لا توفر الشركة المنتجة أية ضمان أو كفالة في حالة: عدم مراعاة التعليمات | الأضرار بسبب التركيب الخاطئ | إجراء أي تعديل على المنتج بشكل مستقل.

**ZH 只能由具备经验和资质的专业人员进行安装！**
**提示！** 只能导入温度在 62° C 以下、pH 值在 4 – 10 之间的生活污水。
**小心！** 必须遵守国家建筑工程法规。最终安装前，务必进行密封性检查。
**提示！** 如出现以下情况，制造商不提供任何质保或担保：不遵守说明书内容 | 因安装错误造成损坏 | 擅自对产品进行改动。

**JA 取付けは、熟練した有資格者が必ず行うこと！**
**注記！**62 °C以下の通常の廃水と4～10の pH値でのみ開始します。**注意！**国内の構造工学規制に従う必要があります。リークテストは最後の取付け前に必ず必要です。**注記！**次の場合、メーカーでは一切保証いたしません：説明書を無視した取扱い | 誤った取付けによる損傷 | 製品に対してのあらゆる種類の独自変更。

**KO 조립은 반드시 해당 분야에 대한 전문 지식과 자격을 갖추고 있는 전문 인력이 수행해야 합니다! 참조!** 62°C 미만, pH값 4 – 10의 생활 하수만 유입시키십시오. **주의!** 해당 국가의 건축 관련 규정을 준수하십시오. 최종적으로 장착하기 전에 반드시 기밀성 검사를 해야 합니다. **참조!** 다음과 같은 경우 제조사는 보증 책임을 지지 않습니다: 설명서 미준수 | 잘못된 장착으로 인한 손상 | 모든 종류의 무단 제품 개조

**ID Instalasi hanya dilakukan oleh teknisi ahli yang berkualifikasi!**
**Catatan!** Hanya untuk limbah rumah tangga normal dengan suhu 62 ° C dan pH 4-10. **Perhatian!** Harus menaati peraturan rekayasa sipil nasional. Sebelum instalasi akhir, uji kebocoran perlu untuk dilakukan. **Catatan!** Produsen tidak memberikan jaminan atau garansi karena hal-hal berikut: Gagal dalam mengikuti instruksi | kerusakan karena pemasangan yang salah | dilakukan perubahan/modifikasi terhadap produk.

**TH ดำเนินการติดตั้งโดยเจ้าหน้าที่ผู้เชี่ยวชาญที่ผ่านการรับรองมาแล้วเท่านั้น!**
**หมายเหตุ!** เฉพาะน้ำทิ้งจากครัวเรือนที่มีอุณหภูมิต่ำกว่า 62° C เท่านั้น และเริ่มต้นที่ค่า pH 4 – 10 **ขอควรระวัง!** จะต้องปฏิบัติตามระเบียบข้อบังคับวิศวกรรมโยธาระดับชาติ จะต้องทำการทดสอบรอยรั่วก่อนการติดตั้งขั้นตอนสุดท้ายเป็นสำคัญ **หมายเหตุ!** ผู้ผลิตจะไม่ต้องรับประกันหรือประกันใดๆ หาก: ไม่ปฏิบัติตามคำแนะนำ | เกิดความเสียหายเนื่องการติดตั้งที่ไม่ถูกต้อง | มีการปรับเปลี่ยนส่วนใดๆ ของผลิตภัณฑ์

**VI Việc lắp ráp chỉ được thực hiện bởi chuyên gia có chuyên môn và kinh nghiệm!**
**Lưu ý!** Chỉ được dẫn nước thải sinh hoạt dưới 62° C và có độ pH từ 4 - 10 vào.
**Thận trọng!** Phải tuân thủ các quy định quốc gia về kỹ thuật lắp ráp. Trước khi kết thúc lắp ráp cần kiểm tra độ kín. **Lưu ý!** Nhà sản xuất không bảo hành hoặc không chịu trách nhiệm khi: Không tuân thủ các hướng dẫn | Thiệt hại do lắp ráp sai | Tự ý sửa đổi sản phẩm.

**HI इस्टॉलेशन केवल योग्यताप्राप्त एक्सपर्ट तकनीशियनों के द्वारा!**
**नोट!** 62 अंश सेल्सियस और 4 - 10 पीएच के साथ केवल घर का सामान्य अपशिष्ट. **चेतावनी!** राष्ट्रीय सिविल इंजीनियरिंग के विनियमों का पालन किया जाना चाहिए. अंतिम इस्टॉलेशन करने से पहले रिसाव की जाँच करना बेहद जरूरी है. **नोट!** निर्माता इन स्थितियों में कोई वारंटी या गारंटी नहीं देता: निर्देशों का पालन करने में विफलता . दोषपूर्ण इंस्टॉलेशन की वजह से क्षति . उत्पाद में किसी भी तरह का कोई फेरबदल.

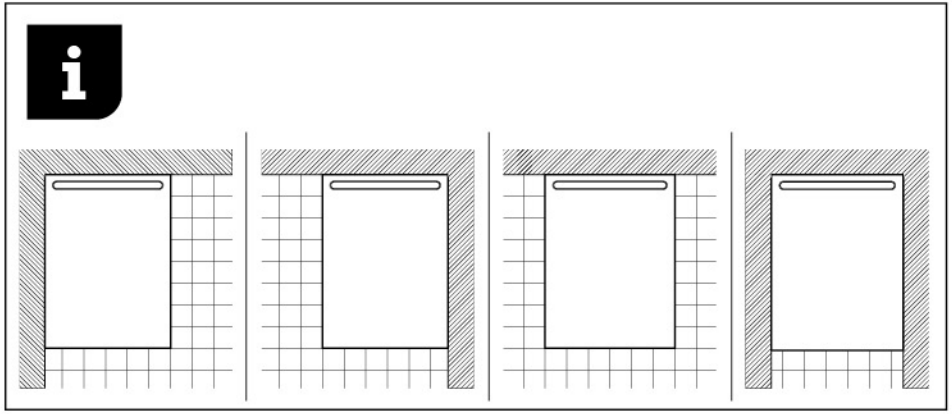

KALDEWEI

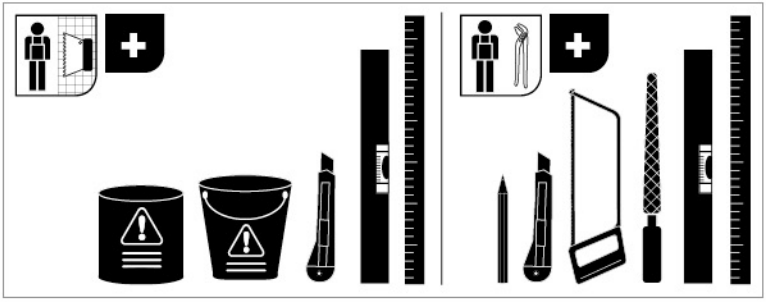

# NEXSYS-SYSTEM

## A KA 4121

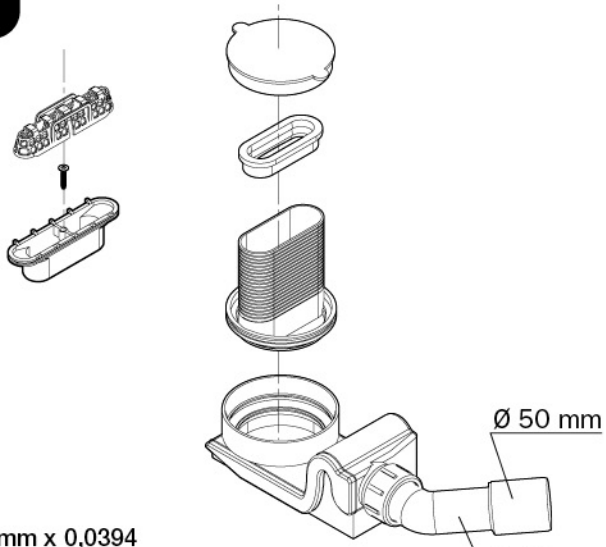


Inch = mm x 0,0394

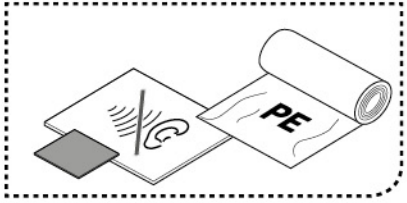

## B KA 4122

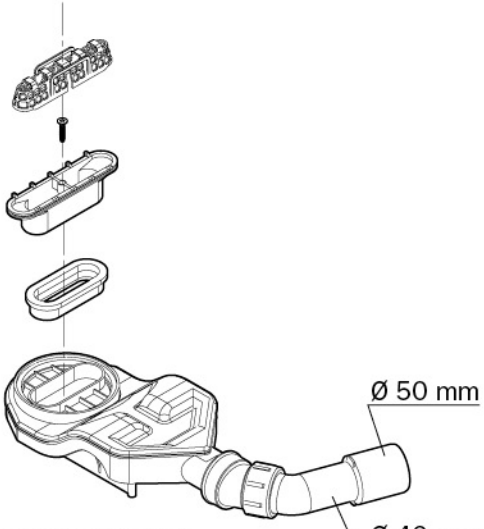


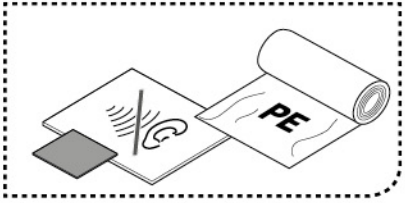

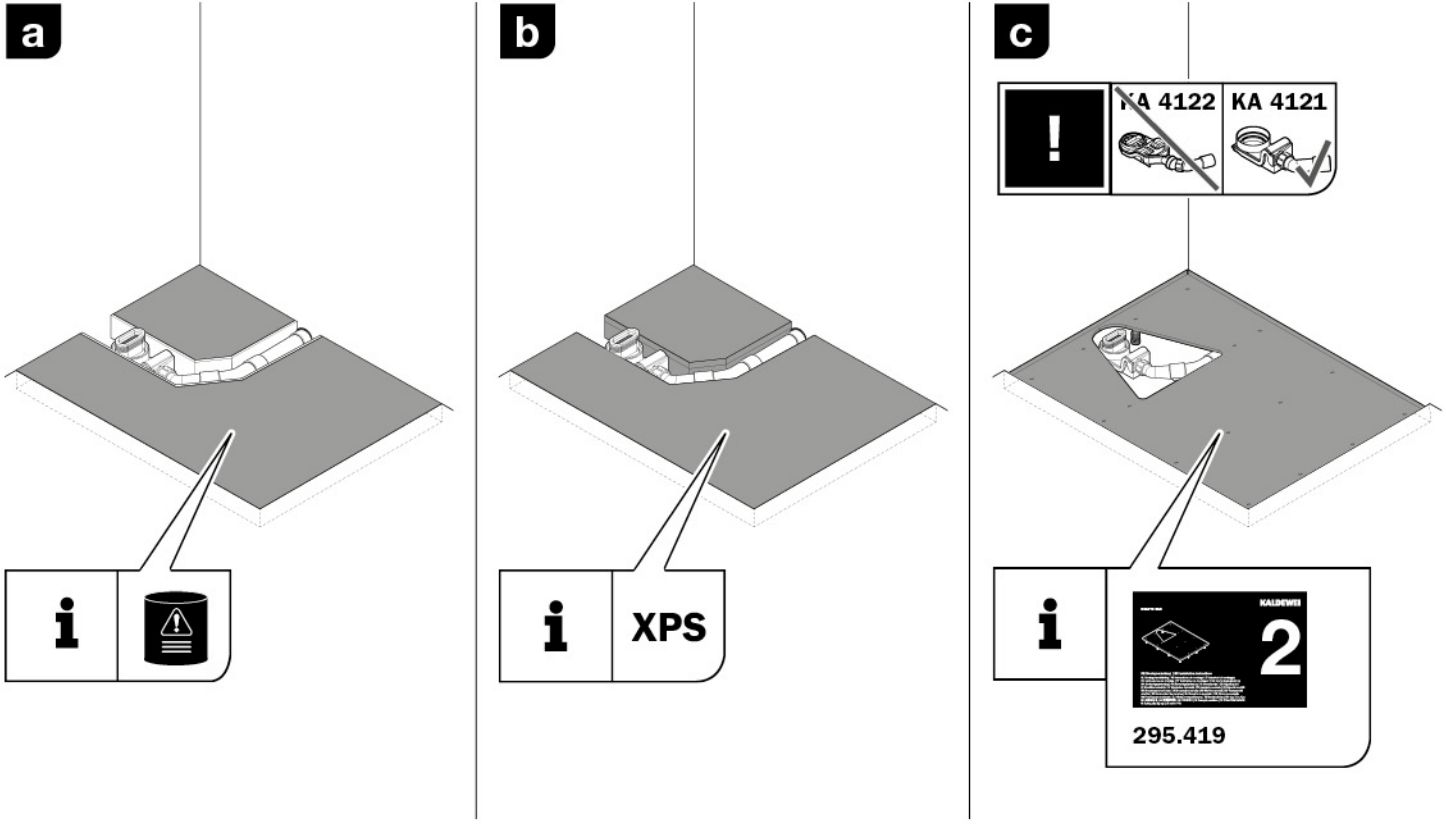
a
b
c
KA 4122
KA 4121
XPS
KALDEWEI
2
295.419

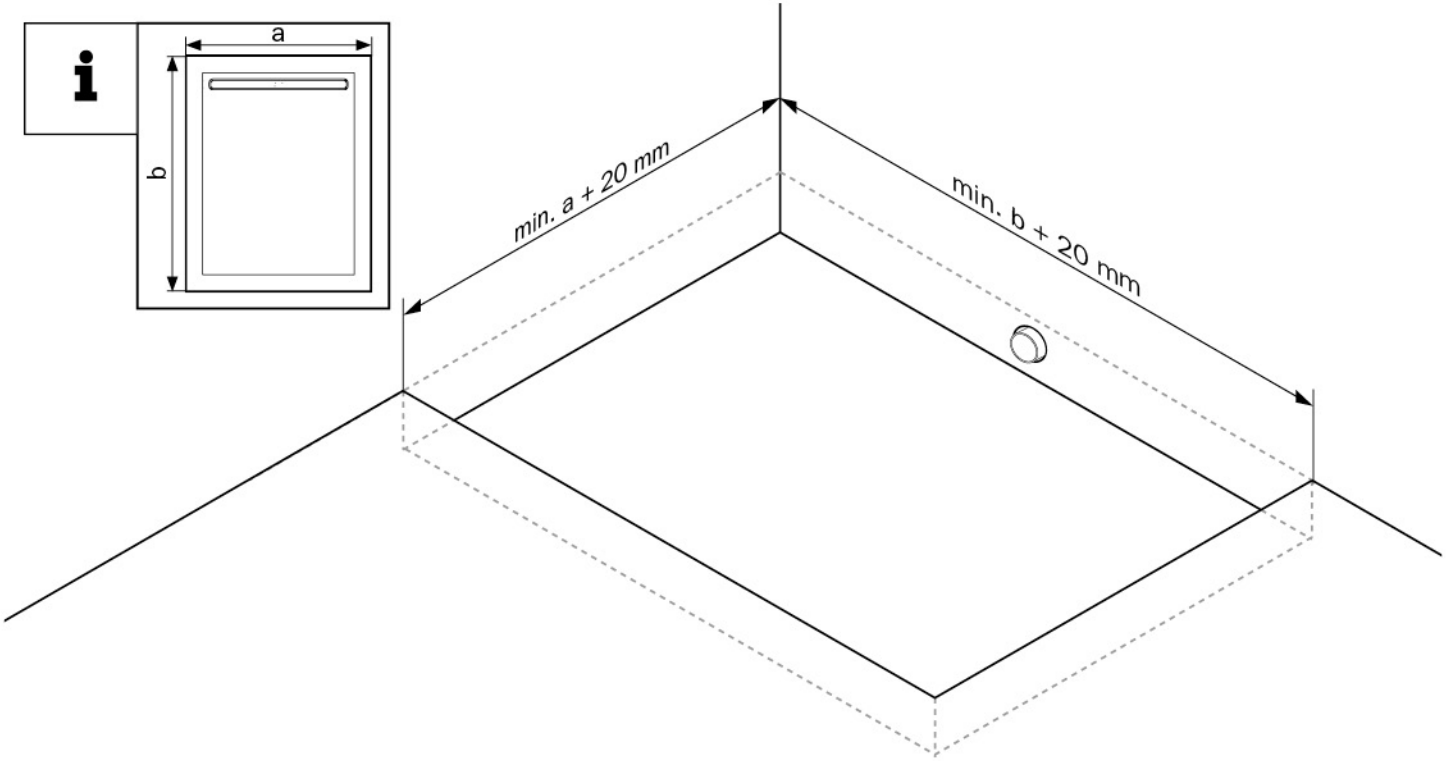


Inch = mm x 0,0394

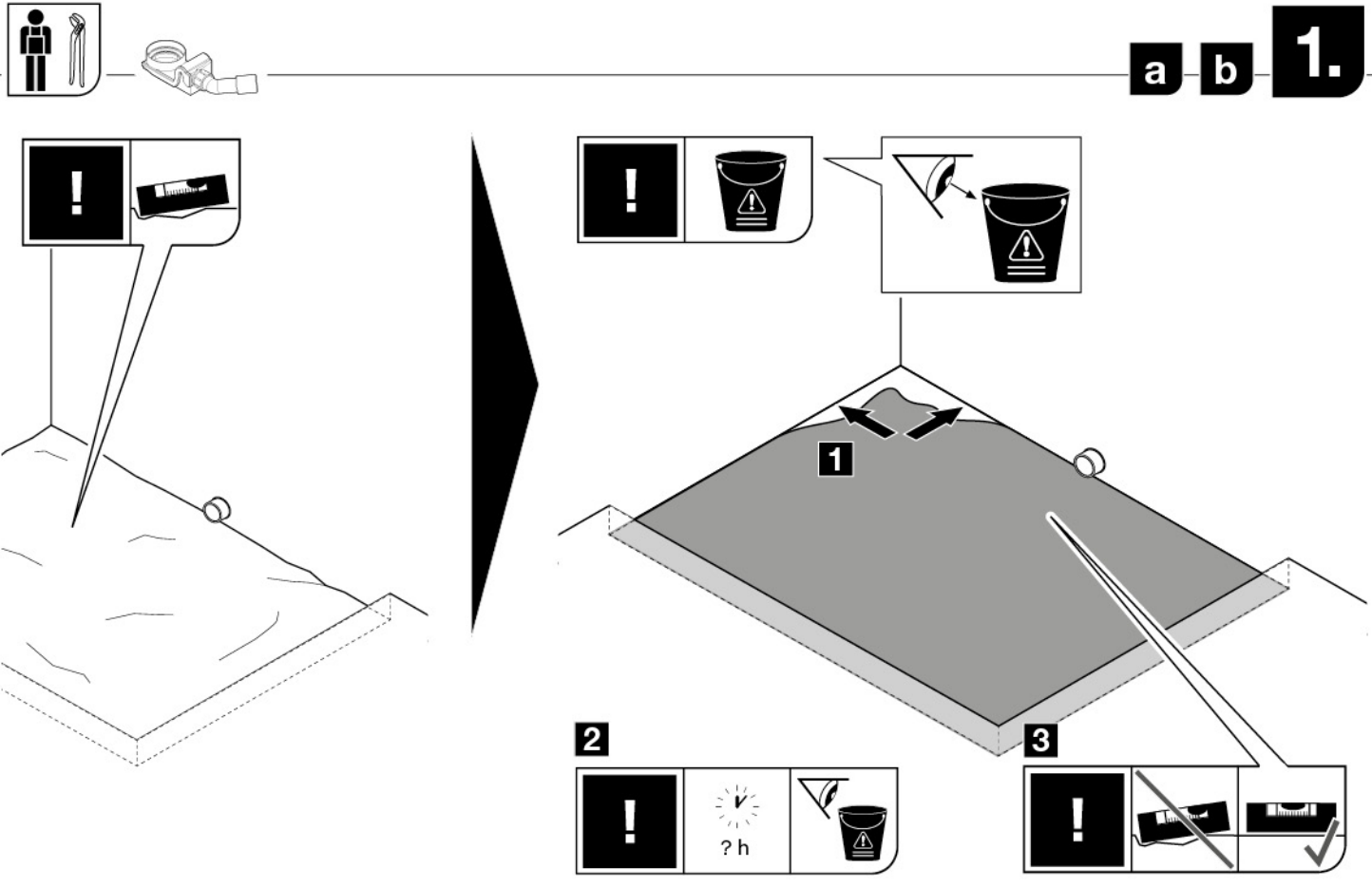
a
b
1.
1
2
? h
3

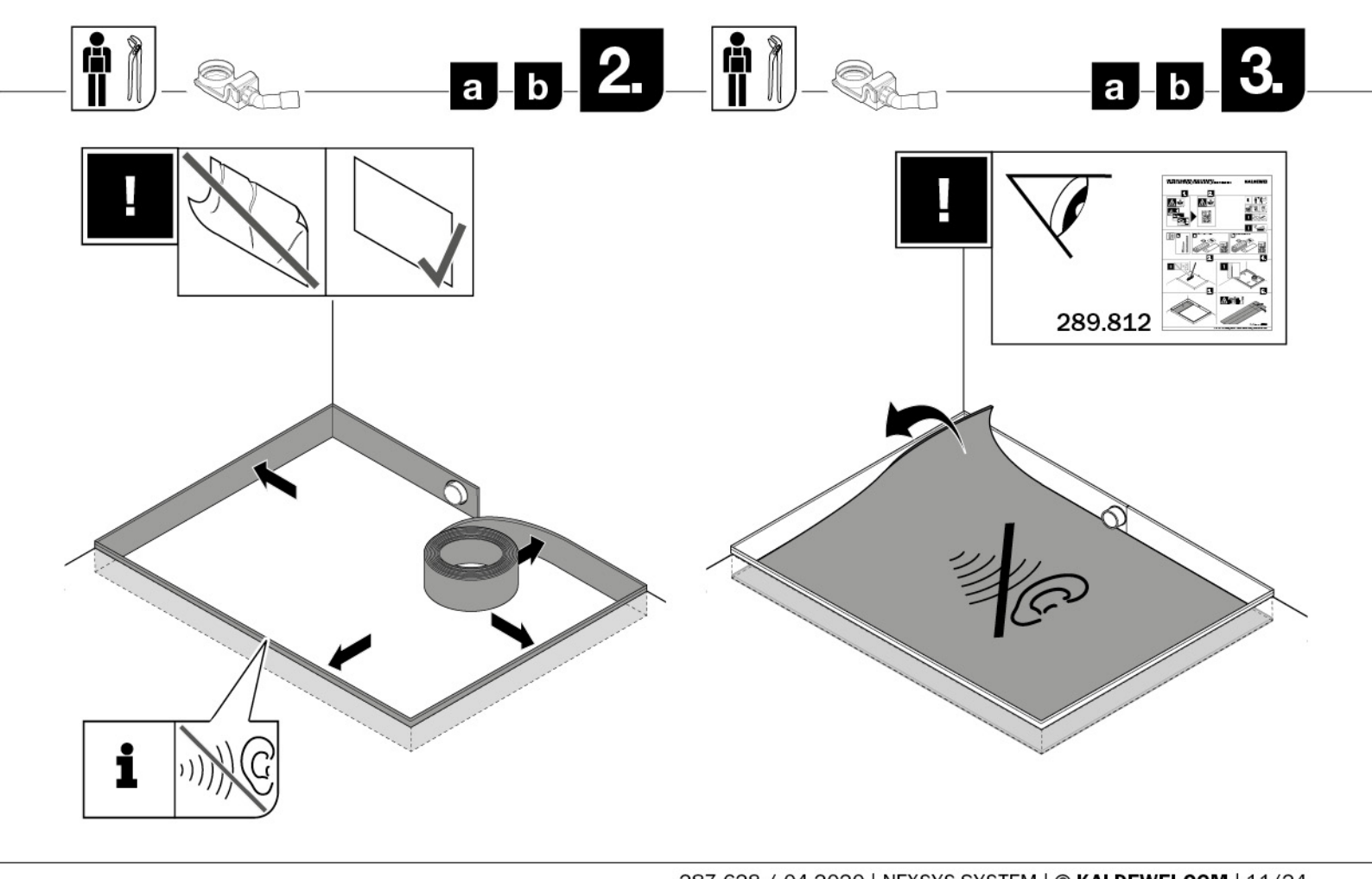
a
b
2.
a
b
3.
!
!
289.812
i

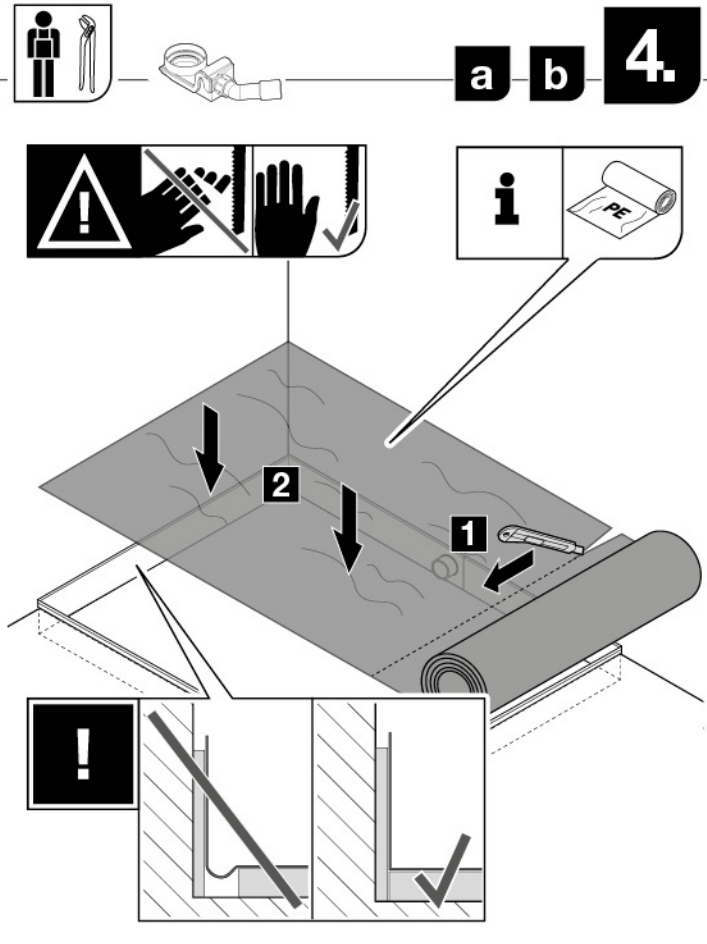
a
b
4.
PE
2
1
!

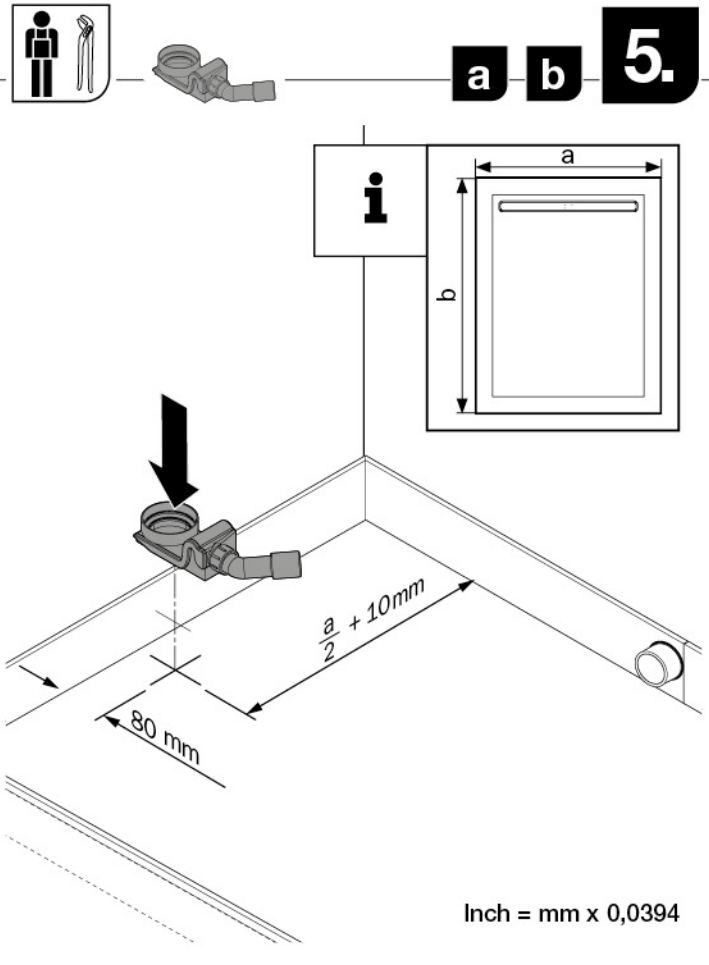
a
b
5.
a/2 + 10mm
80 mm
Inch = mm x 0,0394

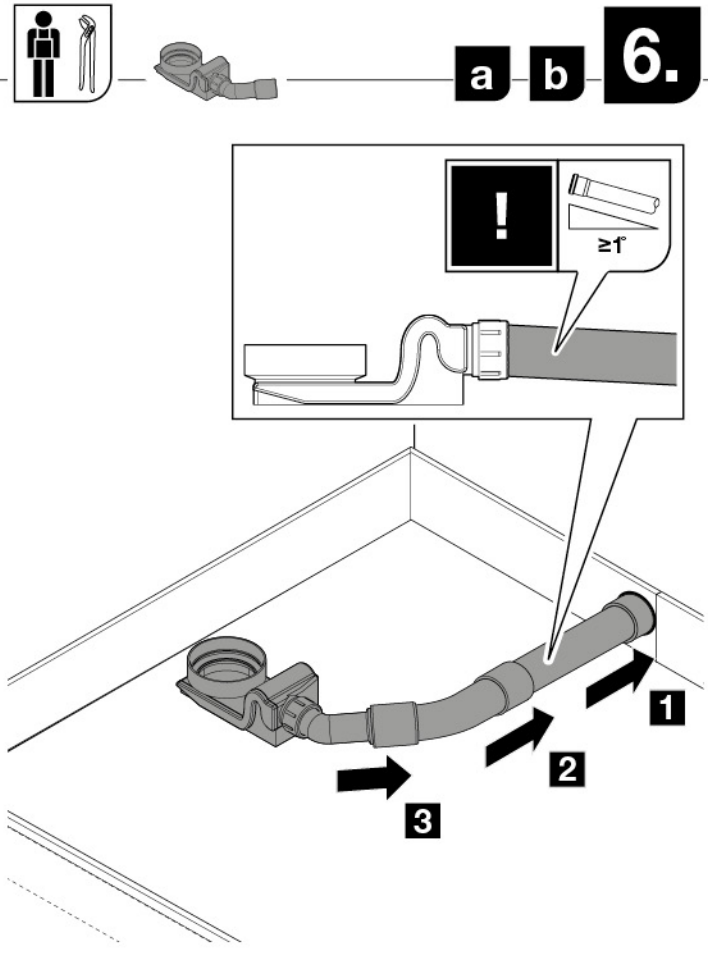
a
b
6.
!
≥1°
1
2
3

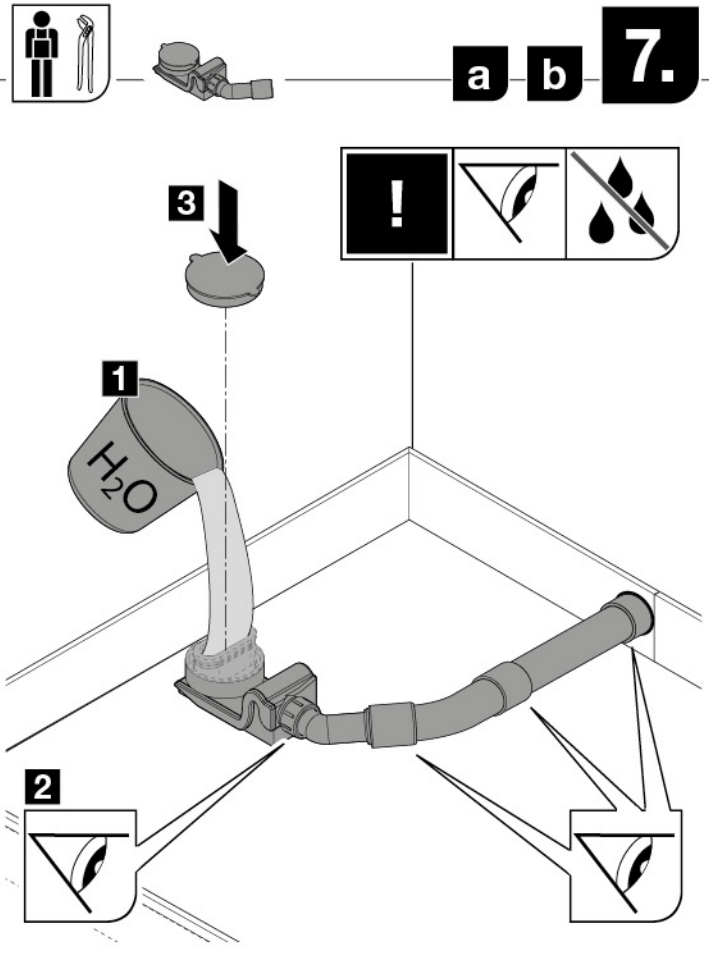
a
b
7.
!
3
1
H2O
2

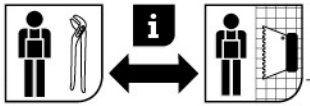

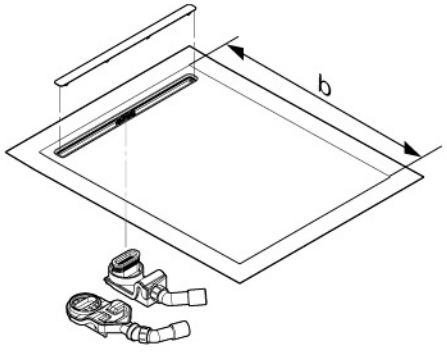


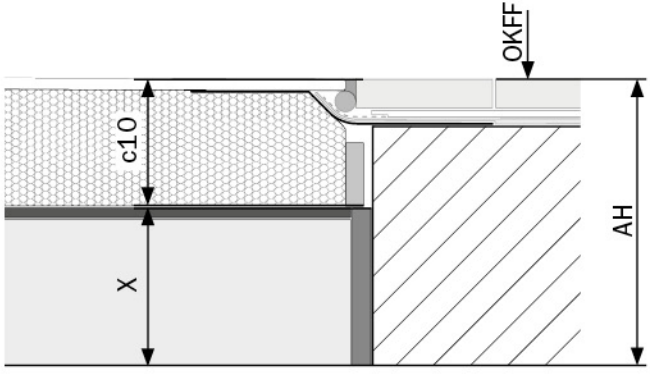


**OKFF - c10 = X**

| b (mm) | c10 (mm) |
|---|---|
| 800 | 44 |
| 900 | 46 |
| 1000 | 48 |
| 1100 | 50 |
| 1200 | 52 |
| 1300 | 54 |
| 1400 | 56 |
| 1600 | 60 |
| 1700 | 62 |

Inch = mm x 0,0394

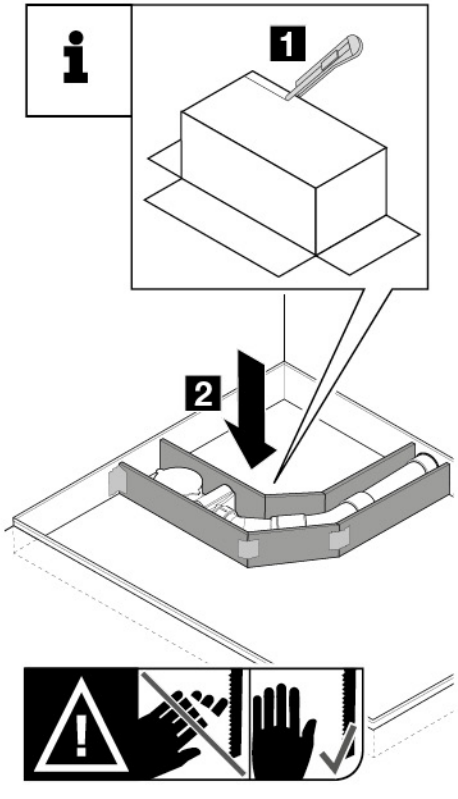
1
2

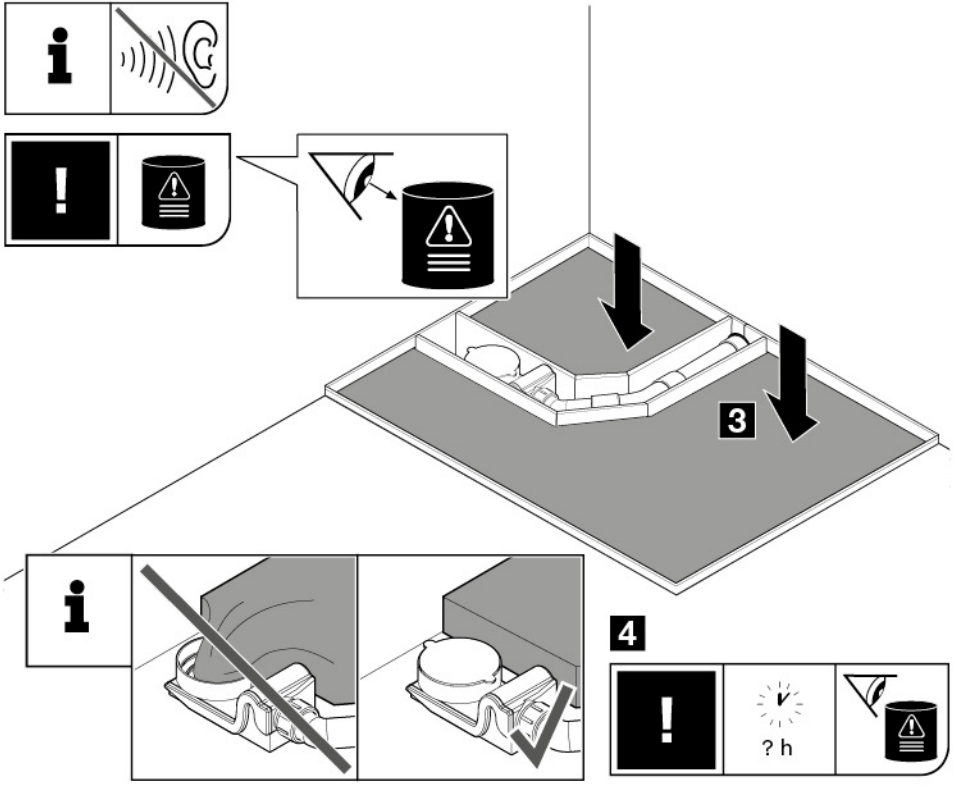
3
4
? h

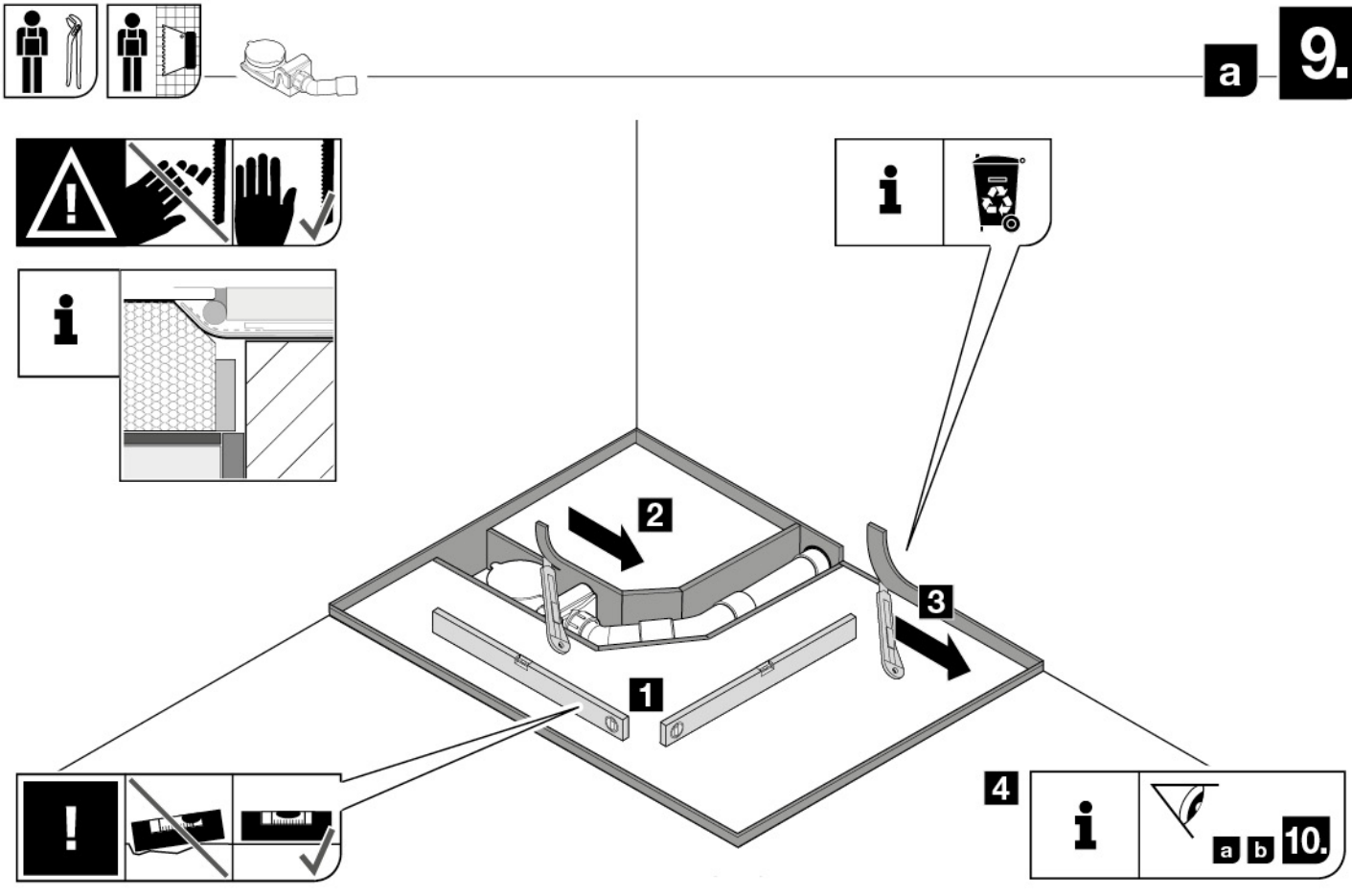
2
3
1
4
a b 10.

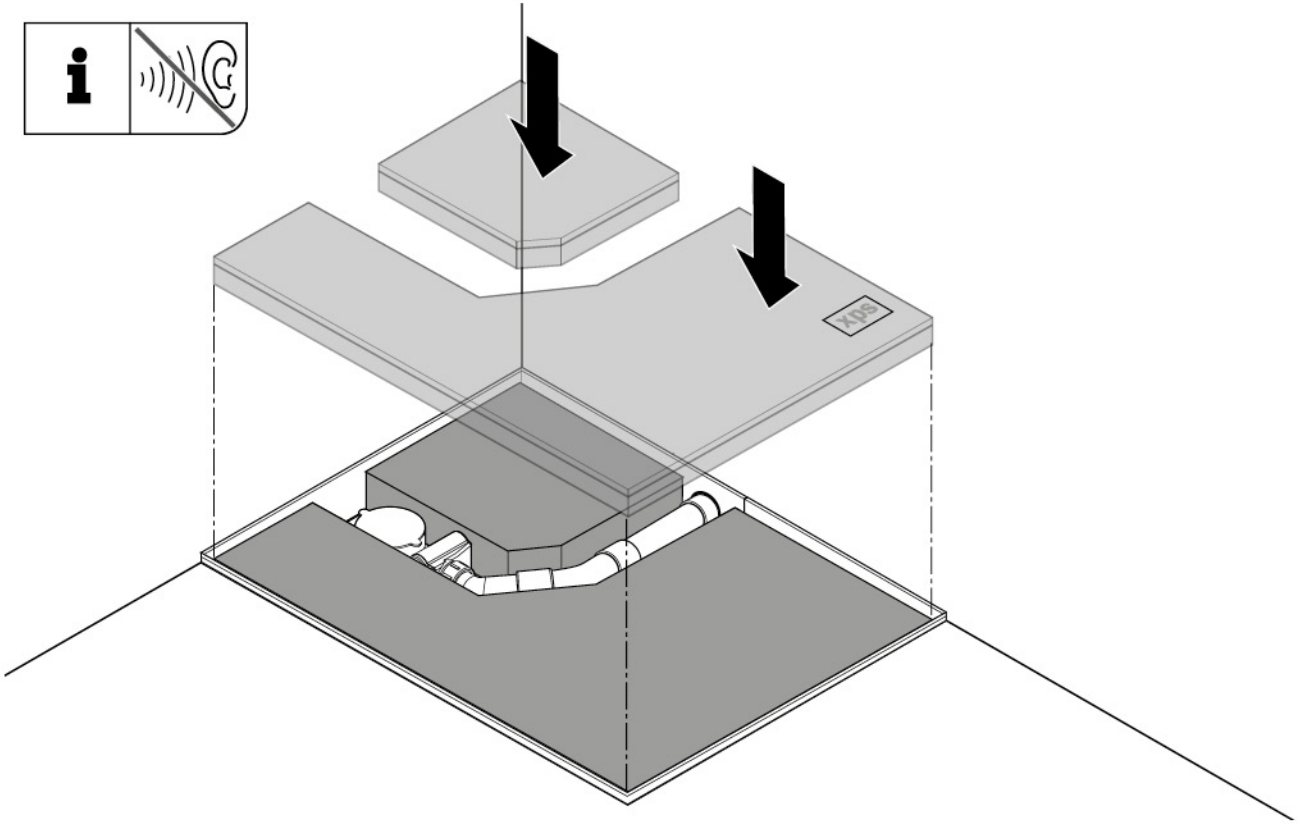
xps

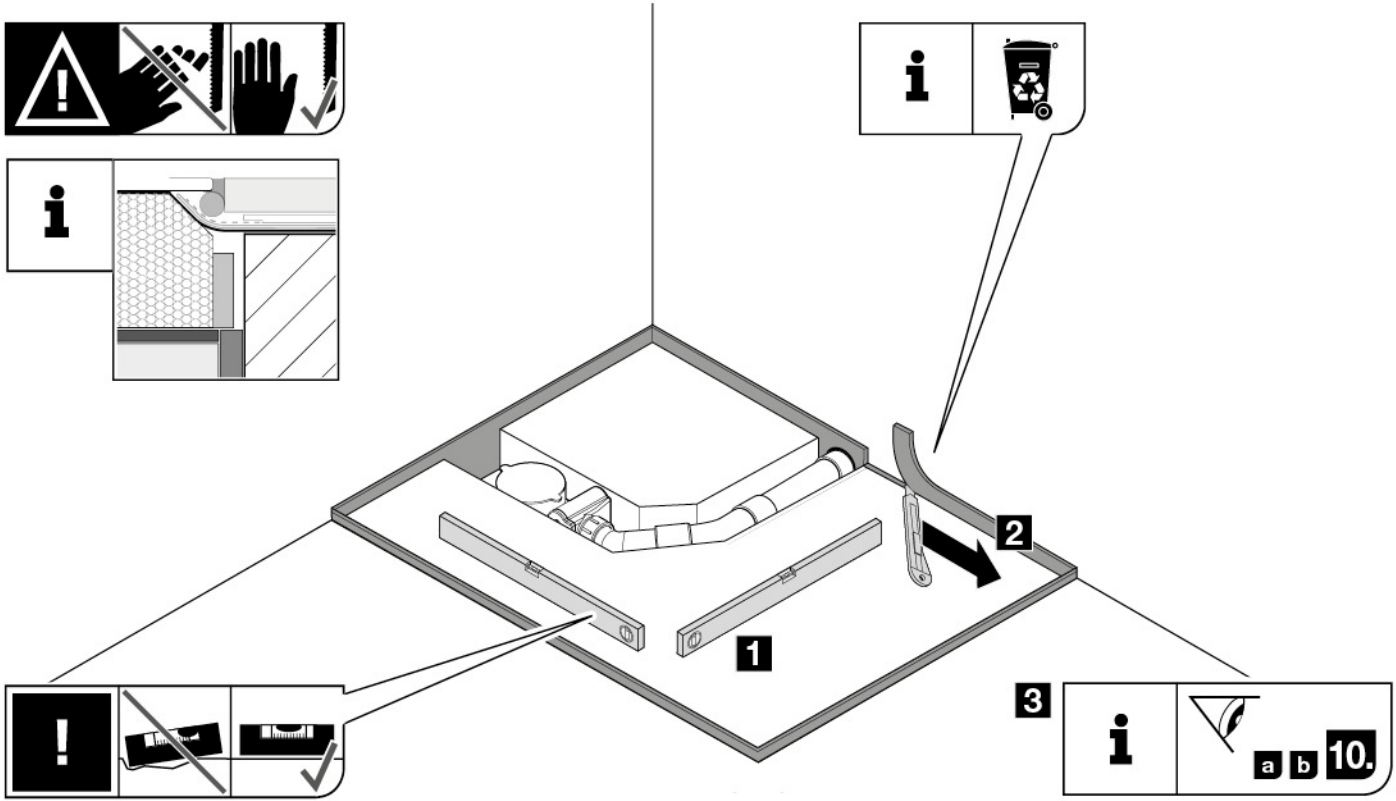
1
2
3
a b 10.

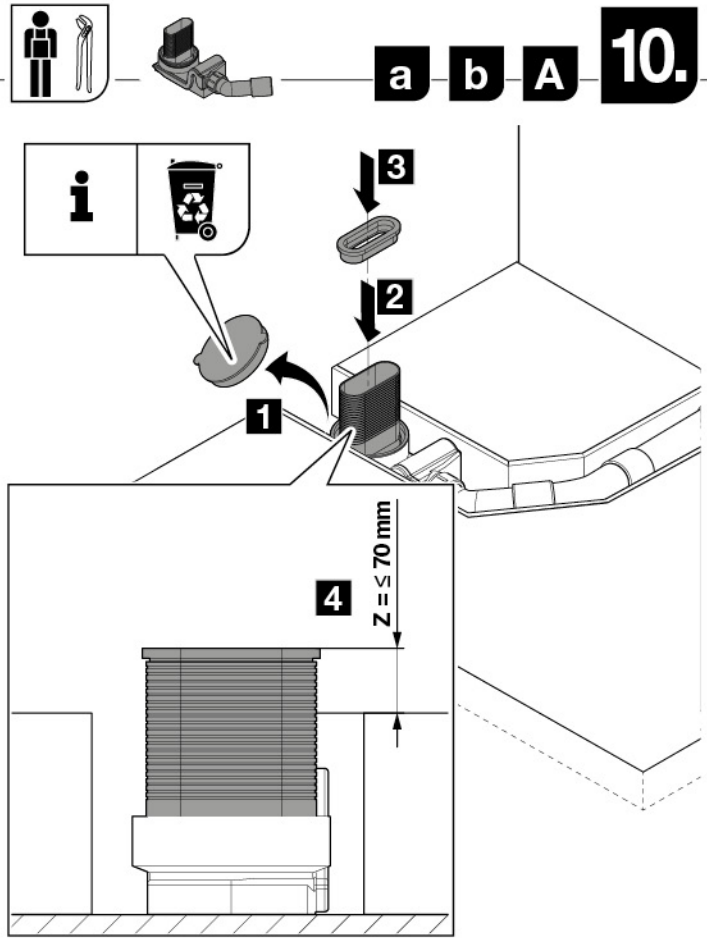


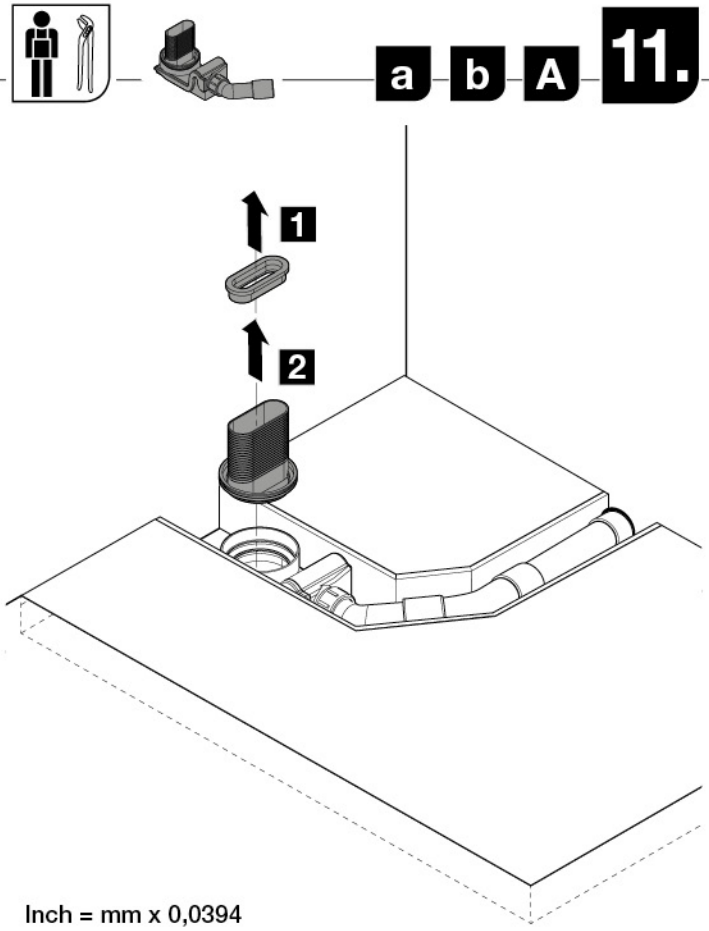


Inch = mm x 0,0394

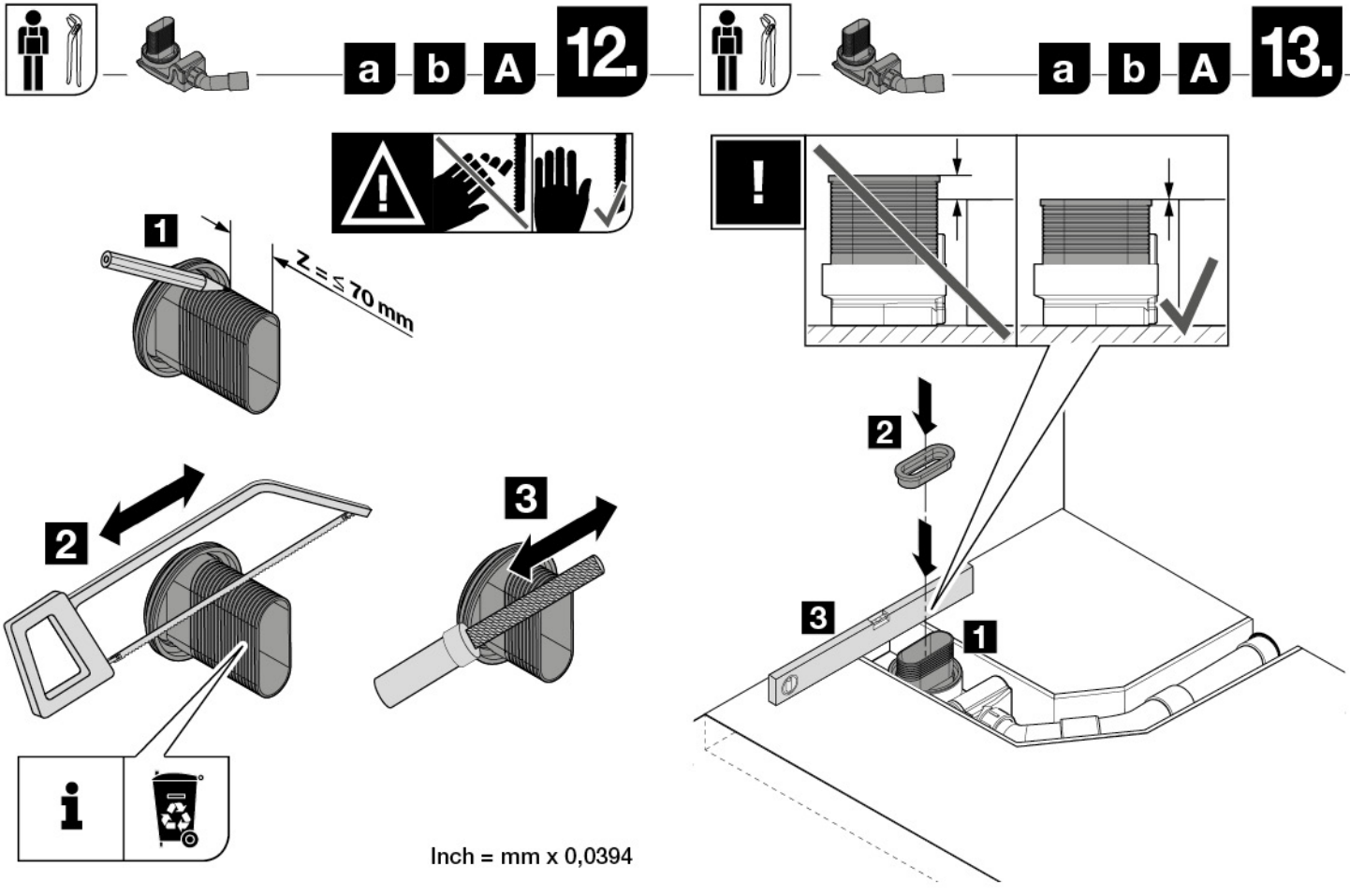
a b A 12.
a b A 13.
1
Z = ≤ 70 mm
2
3
Inch = mm x 0,0394
!
2
3
1

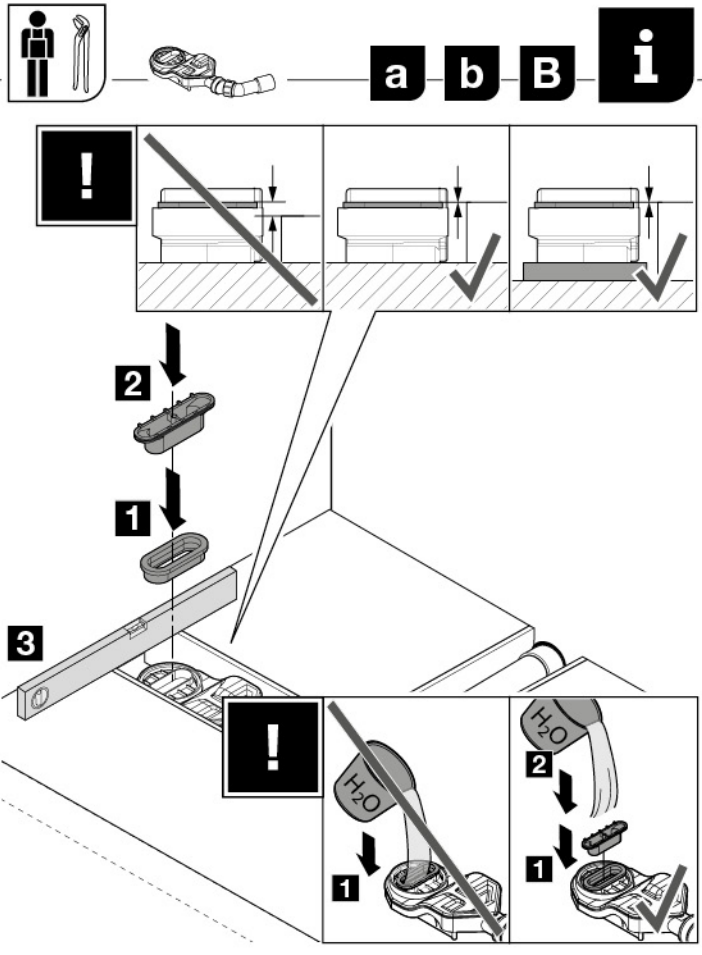
a b B i
!
2
1
3
!
H2O
1
H2O
2
1

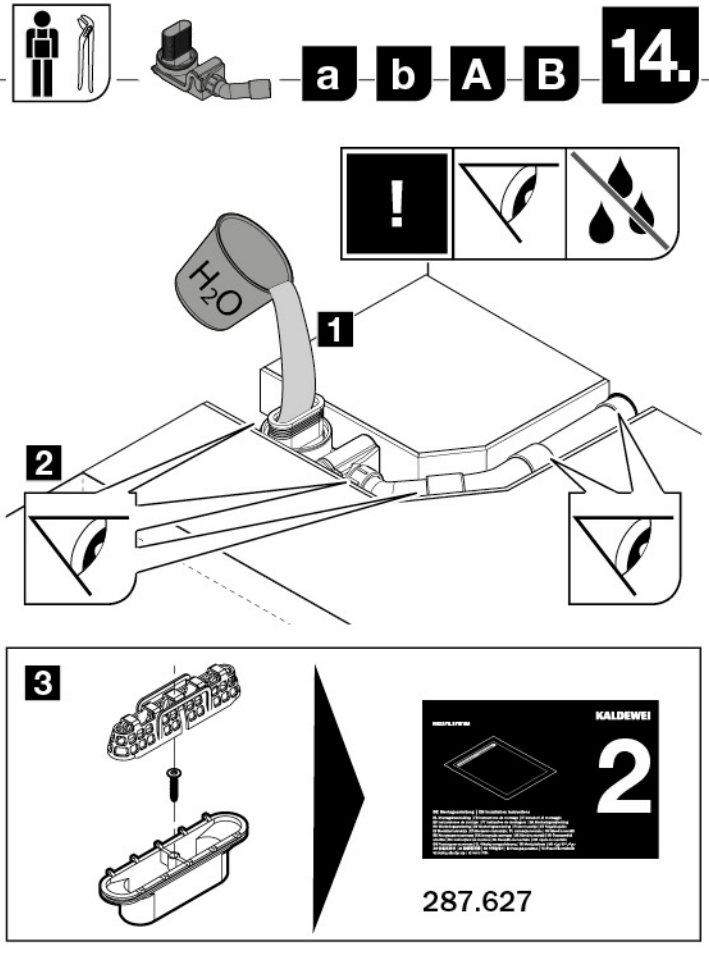
a b A B 14.
!
H2O
1
2
3
KALDEWEI
2
287.627

KALDEWEI

Franz Kaldewei GmbH & Co. KG
Beckumer Str. 33-35
D-59229 Ahlen
☎ +49 2382 785 0
🖷 +49 2382 785 200
www.kaldewei.com

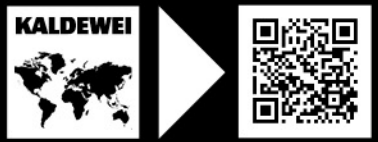


287.628 / 04.2020